Information
FRS 20 LED

DE	GB	FR	NL	IT	ES	PT	SE	DK	FI	NO	GR	TR
HU	CZ	SK	PL	RO	SI	HR	EE	LT	LV	RU	BG	CN

↔	300 x 195 x 53 mm
ϟ	220-240 V~ / 50/60 Hz
P	12,5W 700 lm 56 lm/W
	2,5-3 m
	3000 K warm-white
L'	max. 200 W

	360°
	1 – 5 m
	5 sec. – 15 min.
	2 – 2000 Lux
	IP 54
	IK 07
	-10°C / +40°C

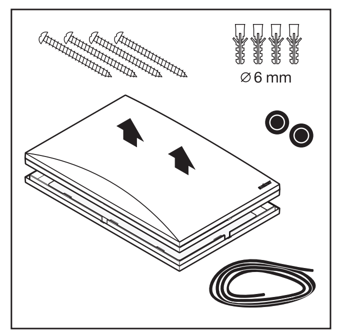

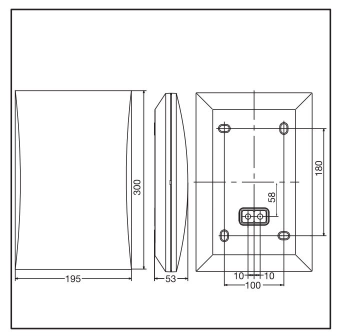

110070225 06/2019_A

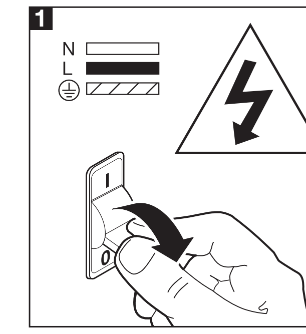

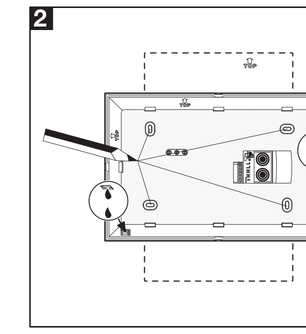

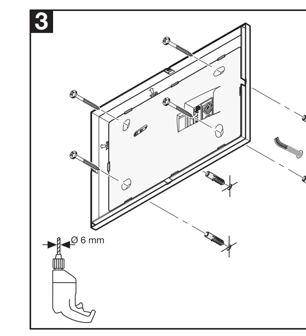

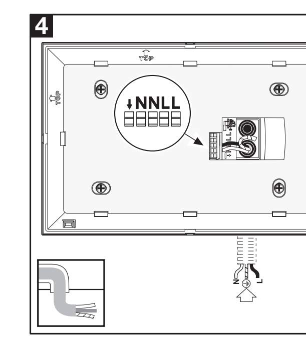

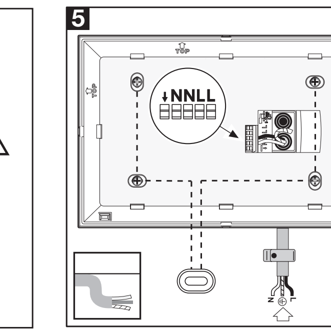

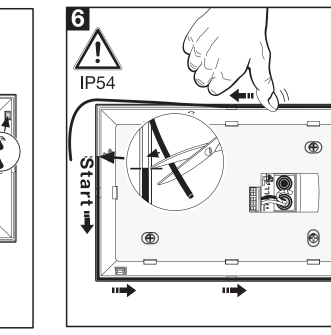

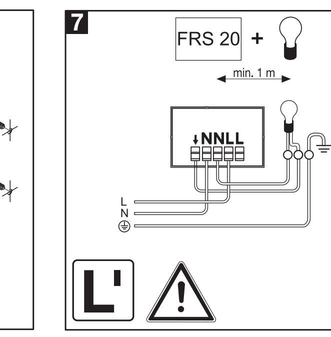

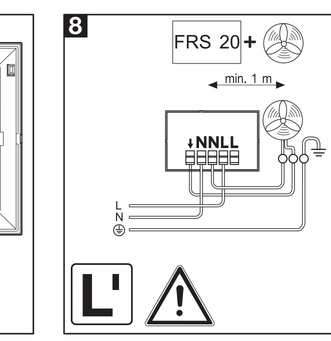

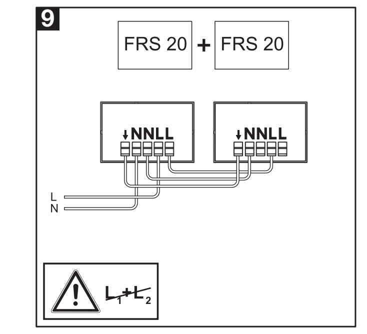

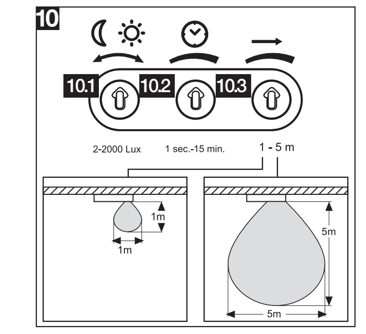

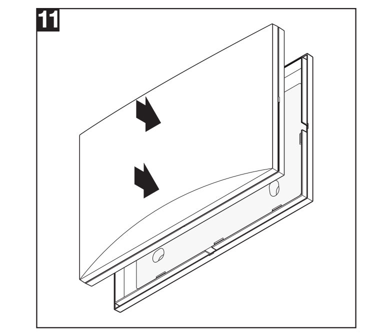

DE - DEUTSCH

Das Prinzip
Die InnenSensorLeuchte ist ein aktiver Bewegungsmelder. Der integrierte HF-Sensor sendet hochfrequente elektromagnetische Wellen (5,8 GHz) aus und empfängt deren Echo. Bei der kleinsten Bewegung im Erfassungsbereich der Leuchte, wird die Echoveränderung vom Sensor wahrgenommen und das Licht für die eingestellte Zeit eingeschaltet. Eine Erfassung durch Türen, Glasscheiben oder dünne Wände ist möglich. **Hinweis:** Die Hochfrequenzleistung des HF-Sensors beträgt < 1 mW – das ist nur ein 1000stel der Sendeleistung eines Handys oder einer Microwelle.

Sicherheitshinweise
- Bei der Montage muss die anzuschließende elektrische Leitung spannungsfrei sein. Daher als Erstes Strom abschalten und Spannungsfreiheit mit einem Spannungsprüfer überprüfen.
- Bei der Installation der Leuchte handelt es sich um eine Arbeit an der Netzspannung. Sie muss daher durch einen Fachmann nach den landesüblichen Installationsvorschriften und Anschlussbedingungen durchgeführt werden. (z.B.: DE - VDE 0100, AT - ÖVE / ÖNORM E8001-1, CH - SEV 1000)
- Nur Original-Ersatzteile verwenden.
- Gerät nicht selbst zerlegen. Die Reparatur darf nur durch eine Fachwerkstatt durchgeführt werden.
- Die Lichtquelle dieser Leuchte ist nicht ersetzbar; falls die Lichtquelle ersetzt werden muss (z.B. am Ende Ihrer Lebensdauer), ist die komplette Leuchte zu ersetzen.

Installationshinweise 1 – 9
Wichtig: Bei der Montage der InnenSensorLeuchte ist darauf zu achten, dass sie erschütterungsfrei befestigt wird.

Der Anschluss an einen Dimmer führt zur Beschädigung der InnenSensorLeuchte.
L = Phase (meistens schwarz oder braun), N = Neutralleiter (meistens blau), PE = Schutzleiter (grün/gelb)
Achtung: Schutzleiter bei Bedarf durchschleifen. **Achtung:** PE-Schutzleiter, falls vorhanden, mit Klebeband isolieren. In die Netzzuleitung kann selbstverständlich ein Netzschalter zum Ein- und Ausschalten montiert sein. Wichtig: Ein Vertauschen der Anschlüsse kann zur Beschädigung des Gerätes führen.

Anschluss eines zusätzlichen Verbrauchers:
An der InnenSensorLeuchte kann ein zusätzlicher Verbraucher mit max. 200 W (z.B. Bad-/WC-Lüfter oder zusätzliche Leuchte) angeschlossen werden, der durch die Elektronik geschaltet wird.

Funktion 10 – 10.3
Bei manueller Inbetriebnahme der Leuchte über den Lichtschalter schaltet diese sich für die Einmessphase nach 10 Sek. AUS und ist anschließend für den Sensorbetrieb aktiv. Ein erneutes Betätigen des Lichtschalters ist nicht erforderlich.
10.1 Dämmerungseinstellung (Ansprechschwelle) (Werkseinstellung: Tageslichtbetrieb 2000 Lux)
Stufenlos einstellbare Ansprechschwelle der Leuchte von 2 – 2000 Lux.
Einstellregler auf **+** gestellt = Tageslichtbetrieb ca. 2000 Lux.
Einstellregler auf **–** gestellt = Dämmerungsbetrieb ca. 2 Lux
Zur Einstellung des Erfassungsbereiches und für den Funktionstest bei Tageslicht ist der Einstellregler auf Tageslichtbetrieb zu stellen.
10.2 Zeiteinstellung (Ausschaltverzögerung) (Werkseinstellung: 5 Sek.)
Stufenlos einstellbare Leuchtdauer von 5 Sek. – 15 Min.
Einstellregler auf **–** gestellt = kürzeste Zeit 5 Sek. / Einstellregler auf **+** gestellt = längste Zeit 15 Min.
Durch jede erfasste Bewegung vor Ablauf dieser Zeit wird die Zeituhr erneut gestartet. Zur Einstellung des Erfassungsbereiches und für den Funktionstest wird empfohlen, die kürzeste Zeit einzustellen.
Hinweis: Nach jedem Abschaltvorgang der Leuchte ist eine erneute Bewegungserfassung für ca. 1 Sekunde unterbrochen. Erst nach Ablauf dieser Zeit kann die Leuchte bei Bewegung wieder Licht schalten.
10.3 Reichweiteneinstellung (Empfindlichkeit) (Werkseinstellung: 5 m)
Stufenlos einstellbare Reichweite von 1 m – 5 m
Einstellregler auf **–** gestellt = kürzeste Reichweite 1 m / Einstellregler auf **+** gestellt = längste Reichweite 5m

Betriebsstörungen (Störung / Ursache ⇨ *Abhilfe*)
Ohne Spannung / Haussicherung defekt, nicht eingeschaltet, Leitung unterbrochen ⇨ *neue Haussicherung, Netzschalter einschalten, Leitung überprüfen mit Spannungsprüfer* / Kurzschluss in der Netzzuleitung ⇨ *Anschlüsse überprüfen* / Evtl. vorhandener Netzschalter aus ⇨ Netzschalter einschalten **Schaltet nicht ein** / Dämmerungseinstellung falsch gewählt ⇨ *neu einstellen* / Netzschalter AUS ⇨ *einschalten* / Haussicherung defekt ⇨ *neue Haussicherung, evtl. Anschluss überprüfen* **Schaltet nicht aus** / dauernde Bewegung im Erfassungsbereich ⇨ *Bereich kontrollieren* **Schaltet ohne erkennbare Bewegung ein** / Leuchte nicht bewegungssicher montiert ⇨ *Gehäuse fest montieren* / Bewegung lag vor, wurde jedoch vom Beobachter nicht erkannt (Bewegung hinter Wand, Bewegung eines kleinen Objekts in unmittelbarer Leuchtennähe etc.) ⇨ *Bereich kontrollieren, Reichweiteneinstellung minimieren* **Schaltet trotz Bewegung nicht ein** / schnelle Bewegungen werden zur Störungsminimierung unterdrückt oder Erfassungsbereich zu klein eingestellt ⇨ *Bereich kontrollieren*

Konformitätserklärung
Hiermit erklärt STEINEL Vertrieb GmbH, dass der Funkanlagentyp FRS 20 LED der Richtlinie 2014/53/EU entspricht. Der vollständige Text der EU-Konformitätserklärung ist unter der folgenden Internetadresse verfügbar: www.steinel.de

Entsorgung
Elektrogeräte, Zubehör und Verpackungen sollen einer umweltgerechten Wiederverwertung zugeführt werden.

Werfen Sie Elektrogeräte nicht in den Hausmüll!

Nur für EU-Länder:
Gemäß der geltenden Europäischen Richtlinie über Elektro- und Elektronik-Altgeräte und ihrer Umsetzung in nationales Recht müssen nicht mehr gebrauchsfähige Elektrogeräte getrennt gesammelt und einer umweltgerechten Wiederverwertung zugeführt werden.

Herstellergarantie
Herstellergarantie der STEINEL Vertrieb GmbH, Dieselstraße 80-84, 33442 Herzebrock-Clarholz

Wir beglückwünschen Sie zum Kauf Ihres STEINEL-Produkts, das höchste Qualitätsansprüche erfüllt. Aus diesem Grund leisten wir als Hersteller Ihnen als Endkunde gerne eine unentgeltliche Garantie gemäß den nachstehenden Bedingungen: Wir leisten Garantie durch kostenlose Behebung der Mängel (nach unserer Wahl: Reparatur, Austausch ggf. durch ein Nachfolgemodell oder Rückerstattung des Kaufpreises), die innerhalb der Garantiezeit auf einem Material- oder Herstellungsfehler beruhen. Die Garantiezeit für Ihr erworbenes STEINEL-Produkt beträgt 3 Jahre und beginnt mit dem Kaufdatum Ihres Produktes. Diese Herstellergarantie lässt gesetzliche Gewährleistungsansprüche, die Ihnen als Verbraucher gegenüber dem Verkäufer nach geltendem Recht einschließlich besonderer Schutzbestimmungen für Verbraucher zustehen können, unberührt. Die hier beschriebenen Leistungen gelten zusätzlich zu den gesetzlichen Gewährleistungsansprüchen und beschränken oder ersetzen diese nicht.

Ausdrücklich ausgenommen von dieser Garantie sind alle auswechselbaren Leuchtmittel. Darüber hinaus ist die Garantie ausgeschlossen:
- bei einem gebrauchsbedingten oder sonstigen natürlichen Verschleiß von Produktteilen oder Mängeln am STEINEL-Produkt, die auf gebrauchsbedingtem oder sonstigem natürlichem Verschleiß zurückzuführen sind,
- bei nicht bestimmungs- oder unsachgemäßem Gebrauch des Produkts oder Missachtung der Bedienungshinweise,
- wenn An- und Umbauten bzw. sonstige Modifikationen an dem Produkt eigenmächtig vorgenommen wurden oder Mängel auf die Verwendung von Zubehör-, Ergänzungs- oder Ersatzteilen zurückzuführen sind, die keine STEINEL-Originalteile sind,
- wenn Wartung und Pflege der Produkte nicht entsprechend der Bedienungsanleitung erfolgt sind,
- wenn Anbau und Installation nicht gemäß den Installationsvorschriften von STEINEL ausgeführt wurden,
- bei Transportschäden oder -verlusten.

Die Garantie gilt für sämtliche STEINEL-Produkte, die in Deutschland gekauft und verwendet werden. Es gilt deutsches Recht unter Ausschluss des Übereinkommens der Vereinten Nationen über Verträge über den internationalen Warenkauf (CISG).

Geltendmachung
Wenn Sie Ihr Produkt reklamieren wollen, senden Sie es bitte vollständig und frachtfrei mit dem Original-Kaufbeleg, der die Angabe des Kaufdatums und der Produktbezeichnung enthalten muss, an Ihren Händler oder direkt an uns, die STEINEL Vertrieb GmbH – Reklamationsabteilung –, Dieselstraße 80-84, 33442 Herzebrock-Clarholz. Wir empfehlen Ihnen daher, Ihren Kaufbeleg bis zum Ablauf der Garantiezeit sorgfältig aufzubewahren. Für Transportkosten und -risiken im Rahmen der Rücksendung übernehmen wir keine Haftung.

GB - ENGLISH

Principle
The InteriorSensorLight is an active motion detector. The integrated HF-sensor emits high-frequency electromagnetic waves (5.8 GHz) and receives their echo. The sensor detects the change in echo from even the slightest movement in the lamp's detection zone and the light is switched on for the preset time. Detection is possible through doors, panes of glass or thin walls. **Note:** The high-frequency output of the HF-sensor is < 1 mW – that's just one 1000th of the transmission power of a mobile phone or the output of a microwave oven.

Safety warnings
- During installation, the electrical wiring being connected must be dead. Therefore, switch off the power first and use a voltage tester to check that the power supply is disconnected.
- Installing the light involves work on the mains voltage supply. This work must therefore be carried out by a specialist in accordance with the applicable national wiring regulations and electrical operating conditions. (e.g.: DE - VDE 0100, AT - ÖVE / ÖNORM E8001-1, CH - SEV 1000)
- Only use genuine replacement parts.
- Do not dismantle the unit yourself. It must only be repaired by a specialist workshop.
- The light source of this luminaire cannot be changed. If the light source needs to be replaced (e.g. at the end of its service life), the complete luminaire must be replaced.

Installation 1 – 9
Important: Make sure the installation site is not subject to vibration.
Connection to a dimmer will damage the InteriorSensorLight.
L = Phase conductor (usually black or brown), N = Neutral conductor (usually blue), PE = protective-earth conductor (green/yellow)
Note: Loop the protective-earth conductor through if necessary. **Note:** Insulate any PE protective-earth conductor in the power supply cable with adhesive tape. A mains switch for switching the unit ON and OFF may of course be installed in the mains supply lead. Important: Reversing the connections may result in damage to the unit.

Connecting an additional load: An additional load with max. 200 W (e.g. bathroom/WC fan extractor or additional light) can be connected to the InteriorSensorLight, switched by the electronics.

Function 10 – 10.3
When the light is turned on manually at the light switch, it switches OFF after 10 secs. for the calibration phase and is then activated for operation in the sensor mode. It is not necessary to operate the light switch a second time.
10.1 Twilight setting (response threshold) (factory setting: daylight operation 2000 lux)
The light's response threshold can be infinitely varied from 2 – 2000 lux.
Control dial set to **+** = daylight operation approx. 2000 lux.
Control dial set to **–** = twilight operation approx. 2 lux
The control dial must be set to daylight operation when adjusting the detection zone and performing the functional test in daylight.
10.2 Time setting (switch-off delay) (factory setting: 5 sec.)
Light ON time can be adjusted continuously from 5 sec to 15 min.
Control dial set to **–** = shortest time of 5 sec. / control dial set to **+** = longest time of 15 min.
Any movement detected before this time elapses will re-start the timer. The shortest time setting is recommended when adjusting the detection zone and performing a functional test.
Note: After the light switches OFF, it takes approx. 1 sec. before it is able to start detecting movement again. The light will only switch on in response to movement once this period has elapsed.
10.3 Reach setting (sensitivity) (factory setting: 5 m)
Reach can be infinitely varied from 1 to 5 m
Control dial set to **–** = shortest reach of 1 m / control dial set to **+** = longest reach of 5 m.

Troubleshooting (Fault / Cause ⇨ *Remedy*)
No voltage / house fuse faulty, not switched ON, break in wiring ⇨ *Renew house fuse, switch ON mains power switch, check wiring with voltage tester* / Short circuit in mains power supply ⇨ *Check connections* / Any mains switch OFF ⇨ Switch on mains power switch **Will not switch ON** / Wrong twilight setting selected ⇨ *Reset* / Power switch OFF ⇨ *Switch ON* / House fuse faulty ⇨ *Renew house fuse, check connection if necessary* **Will not switch OFF** / Permanent movement in detection zone ⇨ *Check zone* **Switches ON without any identifiable movement** / Light not mounted for detecting movement reliably ⇨ *Securely mount enclosure* / Movement occurred, but not identified by the sensor (movement behind wall, movement of a small object in immediate lamp vicinity etc.) ⇨ *Check zone, reduce reach setting to a minimum* **Does not switch ON despite movement** / Rapid movements are being suppressed to minimise malfunctioning or the detection zone you have set is too small ⇨ *Check zone*

Declaration of conformity
Hereby, STEINEL Vertrieb GmbH declares that the radio equipment type FRS 20 LED is in compliance with Directive 2014/53/EU. The full text of the EU declaration of conformity is available at the following internet address: www.steinel.de

Disposal
Electrical and electronic equipment, accessories and packaging must be recycled in an environmentally compatible manner.

Do not dispose of electrical and electronic equipment as domestic waste.

EU countries only:
Under the current European Directive on Waste Electrical and Electronic Equipment and its implementation in national law, electrical and electronic equipment no longer suitable for use must be collected separately and recycled in an environmentally compatible manner.

Manufacturer's warranty
This Steinel product has been manufactured with utmost care, tested for proper operation and safety and then subjected to random sample inspection. STEINEL undertakes the guarantee for perfect condition and function. The warranty period is 36 months and starts on the date of sale to the consumer. We will remedy defects caused by material flaws or manufacturing faults. The warranty will be met by repair or replacement of defective parts at our own discretion. The warranty shall not cover damage to wear parts, damage or defects caused by improper treatment or maintenance. Further consequential damage to other objects shall be excluded. Claims under warranty shall only be accepted if the product is sent fully assembled and well packed complete with a brief description of the fault, a receipt or invoice (date of purchase and dealer's stamp) to the appropriate service centre. **Service:** Please ask your nearest service centre how to proceed for repairing faults not covered by the warranty or occurring after the warranty expires.

FR - FRANÇAIS

Le principe
La lampe à détecteur pour l'intérieur est un détecteur de mouvement actif. Le détecteur HF-intégré émet des ondes électro-magnétiques à haute fréquence (5,8 GHz) et reçoit leur écho. Au moindre mouvement dans la zone de détection de la lampe, le système détecte la modification de l'écho et la lumière est allumée pendant la durée réglée. L'appareil peut détecter les

mouvements à travers les portes, les vitres et les parois de faible épaisseur. **Remarque :** La puissance haute fréquence du détecteur HF est < 1 mW – ce qui ne représente qu'un 1000ème de la puissance d'émission d'un téléphone portable ou d'un four à micro-ondes.

Consignes de sécurité
- Pendant le montage, les conducteurs à raccorder doivent être hors tension. Il faut donc d'abord couper le courant et s'assurer de l'absence de courant à l'aide d'un testeur de tension.
- L'installation de la lampe implique une intervention sur le réseau électrique. Elle doit donc être effectuée par un spécialiste conformément aux directives locales et aux conditions de raccordement (NF C-15100).
- Utiliser uniquement des pièces de rechange d'origine.
- Ne pas essayer de démonter soi-même l'appareil. Les réparations doivent être effectuées uniquement par un atelier spécialisé.
- Il n'est pas possible de remplacer la source lumineuse de cette applique. S'il fallait la remplacer (par ex. si elle est brûlée), il faut remplacer l'applique en entier.

Conseils pour l'installation 1 – 9
Important : Lors du montage, il faut veiller à ce que la lampe à détecteur pour l'intérieur soit fixée à l'abri d'éventuelles secousses.
Le raccordement à un variateur entraîne la détérioration de la lampe à détecteur pour l'intérieur.
L = phase (en général noir ou marron), N = neutre (en général bleu), PE = terre (vert/jaune)
Attention : boucler la terre si nécessaire. **Attention :** s'il y a un conducteur de terre, l'isoler avec du ruban adhésif. Il est bien sûr possible de monter un interrupteur secteur sur le câble d'alimentation secteur permettant la mise en ou hors circuit de l'appareil. Important : une inversion des branchements peut entraîner la détérioration de l'appareil.

Branchement d'un consommateur supplémentaire : Un consommateur supplémentaire d'une puissance max. de 200 W (p.ex. aérateur de salle de bains/WC ou lampe supplémentaire) peut être raccordé à la lampe à détecteur pour l'intérieur et enclenché électroniquement.

Fonctionnement 10 – 10.3
Lorsque la lampe est mise en marche manuellement au moyen de l'interrupteur, elle s'éteint au bout de 10 s pour la phase d'étalonnage et elle s'active ensuite pour le fonctionnement par détecteur. Il n'est pas nécessaire d'actionner à nouveau l'interrupteur.
10.1 Réglage de crépuscularité (seuil de réaction) (réglage effectué en usine : fonctionnement diurne 2 000 lux)
Seuil de réaction de la lampe réglable en continu de 2 à 2 000 lux.
Bouton de réglage positionné sur **+** = fonctionnement diurne env. 2000 lux.
Bouton de réglage positionné sur **–** = fonctionnement nocturne env. 2 lux.
Pour régler la zone de détection et effectuer un test de fonctionnement en lumière du jour, il faut placer le bouton de réglage sur fonctionnement diurne.
10.2 Minuterie (temporisation de l'extinction) (réglage effectué en usine : 5 s)
Durée d'éclairage réglable en continu de 5 s à 15 min.
Bouton de réglage sur **–** = durée minimale de 5 s / Bouton de réglage sur **+** = durée maximale de 15 min
La minuterie redémarre à chaque détection d'un mouvement avant la fin de cette durée. Pour effectuer le réglage de la zone de détection et le test de fonctionnement, nous recommandons de mettre la vis de réglage en butée à gauche (minimum).
Remarque : après chaque extinction de la lampe, une nouvelle détection du mouvement est interrompue pendant 1 seconde environ. Ce n'est qu'à l'issue de ce laps de temps que la lampe peut à nouveau enclencher la lumière en cas de mouvement.
10.3 Réglage de la portée (sensibilité) (réglage effectué en usine : 5 m)
Portée réglable en continu de 1 m à 5 m
Bouton de réglage sur **–** = portée minimale d'1 m / Bouton de réglage sur **+** = portée maximale de 5 m

Dysfonctionnements (Problèmes / Causes ⇨ *Remèdes*)
N'est pas sous tension / fusible de la maison défectueux, appareil hors circuit, câble coupé ⇨ *changer le fusible défectueux, mettre l'interrupteur en circuit, vérifier le câble à l'aide d'un testeur de tension* / court-circuit dans le câble secteur ⇨ *contrôler les branchements* / un interrupteur éventuellement installé est en position arrêt ⇨ mettre l'interrupteur en circuit **Ne s'allume pas** / mauvais choix du réglage de crépuscularité ⇨ *régler de nouveau* / interrupteur en position ARRÊT ⇨ *mettre en circuit* / fusible de la maison défectueux ⇨ *remplacer le fusible défectueux, contrôler éventuellement les branchements* **Ne s'éteint pas** / mouvement continu dans la zone de détection ⇨ *contrôler la zone détection* **S'allume sans mouvement décelable** / la lampe est mal fixée et bouge ⇨ *fixer solidement le boîtier* / il y a bien eu un mouvement, mais il n'a pas été reconnu par l'observateur (mouvement derrière un mur, mouvement d'un petit objet à proximité immédiate de la lampe etc.) ⇨ *contrôler la zone de détection, réduire au minimum le réglage de la portée* **Ne s'allume pas malgré un mouvement décelé** / des mouvements rapides passent pour des dysfonctionnements minimes et sont réprimés ou bien le réglage de la zone de détection est trop faible ⇨ *contrôler la zone de détection*

Déclaration de conformité
Le soussigné, STEINEL Vertrieb GmbH, déclare que l'équipement radioélectrique du type FRS 20 LED est conforme à la directive 2014/53/UE. Le texte complet de la déclaration UE de conformité est disponible à l'adresse internet suivante: www.steinel.de

Élimination
Les appareils électriques, les accessoires et les emballages doivent être soumis à un recyclage respectueux de l'environnement.

Ne jetez pas les appareils électriques avec les ordures ménagères !

Uniquement pour les pays de l'UE :
conformément à la directive européenne en vigueur relative aux appareils électriques et électroniques usagés et à son application dans le droit national, les appareils électriques qui ne fonctionnent plus doivent être collectés séparément des ordures ménagères et doivent faire l'objet d'un recyclage écologique.

Garantie du fabricant
Ce produit Steinel a été fabriqué avec le plus grand soin. Son fonctionnement et sa sécurité ont été contrôlés conformément aux directives en vigueur et il a été soumis à un contrôle final par sondage. STEINEL garantit un état et un fonctionnement irréprochables. La durée de garantie est de 36 mois et débute au jour de la vente au consommateur. Nous remédions aux défauts provenant d'un vice de matière ou de construction. La garantie sera assurée à notre discrétion par réparation ou échange des pièces défectueuses. La garantie ne s'applique ni aux pièces d'usure, ni aux dommages et défauts dus à une utilisation ou maintenance incorrectes. Les dommages consécutifs causés à d'autres objets sont exclus de la garantie. La garantie ne s'applique que si l'appareil non démonté est retourné au service après-vente le plus proche, dans un emballage adéquat, accompagné d'une brève description du défaut et d'un ticket de caisse ou d'une facture portant la date d'achat et le cachet du vendeur. **Service après-vente :** Une fois la garantie expirée ou en cas de vices non couverts par la garantie, veuillez contacter la station de service après-vente la plus proche pour savoir si une remise en état est possible.

NL - NEDERLANDS

Het principe
De binnensensorlamp is een actieve bewegingsmelder. De geïntegreerde HF-sensor zendt hoogfrequente elektromagnetische golven (5,8 GHz) uit en vangt de echo daarvan op. Bij de kleinste beweging in het registratiebereik van de lamp wordt de echoverandering van de sensor waargenomen en het licht voor de ingestelde tijd ingeschakeld. Ook door deuren, ruiten of dunne wanden heen worden bewegingen geregistreerd. **Opmerking:** Het hoogfrequentvermogen van de HF-sensor bedraagt < 1 mW – dat is slechts een 1000ste van het zendvermogen van een mobiele telefoon of een magnetron.

Veiligheidsvoorschriften
- Bij de montage moet de elektrische leiding die u wilt aansluiten zonder spanning zijn. Daarom eerst de stroom uitschakelen en op spanningsloosheid testen met een spanningstester.
- Bij de installatie van de lamp werkt u met netspanning. Dit moet door een vakman en volgens de geldende installatievoorschriften en aansluitvoorwaarden worden uitgevoerd. (bijv.: DE - VDE 0100, AT - ÖVE / ÖNORM E8001-1, CH - SEV 1000).

- Gebruik uitsluitend originele reserveonderdelen.
- Demonteer het apparaat niet zelf. Reparaties mogen alleen door vakbedrijven worden uitgevoerd.
- De lichtbron van deze lamp kan niet worden vervangen. Mocht het noodzakelijk worden om die te vervangen (bijv. aan het einde van zijn levensduur), dan moet de complete lamp worden vervangen.

Installatie 1 – 9
Belangrijk: Bij de montage van de sensorlamp voor binnenshuis moet erop worden gelet, dat deze trillingsvrij wordt bevestigd.
De aansluiting op een dimmer leidt tot beschadiging van de sensorlamp.
L = fase (meestal zwart of bruin), N = nuldraad (meestal blauw), PE = aardedraad (groen/geel)
Opgelet: aardedraad indien nodig doorschakelen. **Opgelet:** PE-aardedraad, indien aanwezig, met plakband isoleren. In de stroomtoevoerkabel kan natuurlijk een netschakelaar voor in- en uitschakelen worden gemonteerd. Belangrijk: verwisseling van de aansluitingen kan leiden tot beschadiging van het apparaat.
Aansluiting van een extra verbruiker: Aan de binnensensorlamp kan een extra verbruiker met max. 200 W (bijv. bad-/WC-ventilator of een extra lamp) worden aangesloten, die elektronisch geschakeld wordt.

Functie 10 – 10.3
Wanneer de lamp manueel wordt ingeschakeld met de lichtschakelaar schakelt die voor de inmeetfase na 10 sec. uit en is vervolgens actief voor de sensormodus. Het opnieuw activeren van de lichtschakelaar is niet nodig.
10.1 Schemerinstelling (drempelwaarde) (instelling af fabriek: daglichtstand 2000 lux)
Traploos instelbare drempelwaarde van de lamp van 2 – 2000 lux.
Instelknopje op **+** = daglichtstand ca. 2000 lux.
Instelknopje op **–** = schemerstand ca. 2 lux.
Voor de instelling van het registratiebereik en voor de functietest bij daglicht moet het instelknopje op daglichtstand worden gezet.
10.2 Tijdsinstelling (uitschakelvertraging) (instelling af fabriek: 5 sec.)
Traploos instelbare brandduur van 5 sec. min. tot 15 min.
Instelknopje op **–** = kortste tijd 5 sec. / instelknopje op **+** = langste tijd 15 min.
De tijdklok wordt door iedere geregistreerde beweging voor afloop van deze tijd opnieuw gestart. Voor de instelling van het registratiebereik en de functietest raden wij aan de kortste tijd in te stellen.
Opmerking: Na iedere uitschakeling van de lamp is een hernieuwde bewegingsregistratie gedurende ca. 1 sec. niet mogelijk. Pas na afloop van deze tijd kan de lamp bij beweging weer licht inschakelen.
10.3 Reikwijdte-instelling (gevoeligheid) (instelling af fabriek: 5 m)
Traploos instelbaar reikwijdte van 1 m – 5 m
Instelknopje op **–** = kleinste reikwijdte 1 m / instelknopje op **+** = grootste reikwijdte 5 m

Bedrijfsstoringen (Storing / Oorzaak ⇨ *Oplossing*)
Geen netspanning / Zekering defect, niet ingeschakeld, leiding onderbroken ⇨ *Nieuwe zekering, netschakelaar inschakelen, leiding controleren met spanningstester* / Kortsluiting in de netspanningskabel ⇨ *Aansluitingen controleren* / Evt. aanwezige netschakelaar uit ⇨ Netschakelaar inschakelen **Schakelt niet in** / Schemerinstelling verkeerd gekozen ⇨ *Opnieuw instellen* / Netschakelaar UIT ⇨ *Inschakelen* / Zekering defect ⇨ *Nieuwe zekering, evt. aansluiting controleren* **Schakelt niet uit** / Permanente bewegingen in het registratiebereik ⇨ *Bereik controleren* **Schakelt zonder herkenbare beweging in** / De lamp is niet bewegingsveilig gemonteerd ⇨ *Behuizing vast monteren* / Er was een beweging, deze werd echter niet herkend (beweging achter muur, beweging van een klein object in de directe omgeving van de lamp etc.) ⇨ *Bereik controleren, reikwijdte-instelling verkleinen* **Schakelt ondanks beweging niet aan** / Snelle bewegingen worden onderdrukt voor het verminderen van storingen of het registratiebereik is te klein ingesteld ⇨ *Bereik controleren*

Conformiteitsverklaring
Hierbij verklaar ik, STEINEL Vertrieb GmbH, dat het type radioapparatuur FRS 20 LED conform is met Richtlijn 2014/53/EU. De volledige tekst van de EU-conformiteitsverklaring kan worden geraadpleegd op het volgende internetadres: www.steinel.de

Verwijderen
Elektrische apparaten, toebehoren en verpakkingen dienen milieuvriendelijk gerecycled te worden.

Doe elektrische apparaten niet bij het huisvuil!

Alleen voor EU-landen:
Conform de geldende Europese richtlijn voor gebruikte elektrische en elektronische apparatuur en hun implementatie in het nationaal recht, dienen niet langer bruikbare elektrische apparaten gescheiden ingezameld en milieuvriendelijk gerecycled te worden.

Fabrieksgarantie
Dit STEINEL-product is met grote zorgvuldigheid gefabriceerd, getest op goede werking en veiligheid volgens de geldende voorschriften en vervolgens steekproefsgewijs gecontroleerd. STEINEL verleent garantie op de storingvrije werking. De garantietermijn bedraagt 36 maanden en gaat in op de datum van aanschaf door de klant. Wij verhelpen gebreken die berusten op materiaal- of productiefouten. De garantie bestaat uit reparatie of vervangen van de defecte onderdelen, door ons te beoordelen. Garantie vervalt bij schade aan onderdelen, die aan slijtage onderhevig zijn en bij schade of gebreken, die door ondeskundig gebruik of onderhoud ontstaan. Verdergaande vervolgschade aan vreemde voorwerpen is uitgesloten. De garantie wordt alleen verleend als het niet-gedemonteerde apparaat met korte foutbeschrijving, kassabon of rekening (aankoopdatum en winkelierstempel), goed verpakt aan het desbetreffende serviceadres wordt gestuurd. **Service:** Informeer na afloop van de garantietermijn of bij gebreken die niet onder de garantie vallen bij het dichtstbijzijnde serviceadres naar de reparatiemogelijkheden.

IT - ITALIANO

Il principio
La lampada a sensore per interni è un segnalatore di movimento attivo. Il sensore ad alta frequenza integrato irradia onde elettromagnetiche ad alta frequenza (5,8 GHz) e riceve le onde riflesse. Al minimo movimento che si verifica nel campo di rilevamento della lampada il sensore percepisce la variazione dell'eco e provoca l'accensione della luce per il tempo impostato. E' possibile rilevare i movimenti anche attraverso porte, lastre di vetro e pareti sottili. **Avvertenze:** la potenza del sensore ad alta frequenza è di < 1 mW – ciò equivale solo ad un millesimo della potenza di trasmissione di un telefono cellulare o di un microonde.

Avvertenze sulla sicurezza
- Durante il montaggio non deve esserci presenza di tensione nel cavo di allacciamento alla rete. Prima del lavoro, occorre pertanto togliere la tensione ed accertare l'assenza di tensione mediante uno strumento di misura della tensione.
- L'installazione della lampada richiede lavori alla linea di alimentazione elettrica. Essa deve pertanto venire effettuata da un esperto con rispetto delle prescrizioni d'installazione e delle condizioni di allacciamento vigenti nel relativo paese. (per es.: DE - VDE 0100, AT - ÖVE / ÖNORM E8001-1, CH - SEV 1000)
- Utilizzate esclusivamente pezzi di ricambio originali.
- Non smontate l'apparecchio da soli. La riparazione deve venire eseguita esclusivamente da un'officina specializzata.
- La sorgente luminosa di questa lampada non è sostituibile; in caso fosse necessario, per es. alla fine della sua durata utile, occorre cambiare l'intera lampada.

Indicazioni per l'installazione 1 – 9
Importante: Nel montaggio della lampada a sensore per interni ad alta frequenza si deve provvedere a fissarla in modo tale che non si generino vibrazioni.
L'allacciamento a un dimmer porta al danneggiamento della lampada a sensore per interni.
L = filo di fase (in genere nero o marrone), N = filo di neutro (in genere blu), PE = conduttore di terra (verde/giallo)
Attenzione: in caso di necessità fate passare il conduttore di terra per collegarlo con quello nella parete. **Attenzione:** isolate con nastro adesivo il conduttore di terra PE, se presente. Ovviamente nella linea di alimentazione della rete può venire installato un interruttore di rete per accendere e spegnere. Importante: uno scambio nell'allacciamento dei fili può danneggiare l'apparecchio.

Allacciamento di un'utenza aggiuntiva:
Alla lampada a sensore per interni ad alta frequenza è possibile allacciare un'ulteriore utenza con max. 200 W (per es. aspiratore da bagno / WC) che viene comandata dal sistema elettronico.

Funzionamento 10 – 10.3
Quando la lampada viene messa in funzione manualmente mediante l'interruttore della luce, essa si spegne dopo 10 sec per la fase di misurazione ed è dopo di ciò attiva per il funzionamento con sensore. Non è necessario azionare nuovamente l'interruttore della luce.
10.1 Regolazione crepuscolare (soglia d'intervento) (impostazione da parte del costruttore: funzionamento con luce diurna 2000 Lux)
Soglia d'intervento della lampada a regolazione continua da 2 a 2000 Lux.
Regolatore impostato su **+** = funzionamento con luce diurna ca. 2000 Lux.
Regolatore impostato su **–** = funzionamento con luce crepuscolare ca. 2 Lux.
Per l'impostazione del campo di rilevamento e per il test di funzionamento con luce diurna si deve portare il regolatore su funzionamento con luce diurna.
10.2 Regolazione del periodo di accensione (ritardo dello spegnimento) (impostazione da parte del costruttore: 5 sec)
Durata del periodo di illuminazione a regolazione continua tra 5 sec e max. 15 min.
Regolatore impostato su **–** = durata minima 5 sec / Regolatore impostato su **+** = durata massima 15 min
Ogni volta che viene rilevato un movimento prima che decorra questo periodo di tempo, il contaminuti si azzera nuovamente. Per l'impostazione del campo di rilevamento e per l'esecuzione del test di funzionamento è consigliabile impostare il tempo minimo.
Avvertenze: ogni volta che viene spenta la lampada, per circa 1 secondo viene interrotto il rilevamento di movimenti. Solo dopo che è trascorso questo periodo di tempo la lampada è in grado di accendere nuovamente la luce in caso di un movimento nell'ambito del raggio d'azione.
10.3 Regolazione del raggio d'azione (sensibilità) (impostazione da parte del costruttore: 5 m)
Raggio d'azione a regolazione continua tra 1 m e 5 m
Regolatore impostato su **–** = raggio d'azione minimo 1 m / Regolatore impostato su **+** = raggio d'azione massimo 5 m

Guasti di funzionamento (Guasto / Causa ⇨ *Rimedio*)
Senza tensione / fusibile difettoso, lampada non accesa, linea elettrica interrotta ⇨ *nuovo fusibile, accendete l'interruttore di rete, controllate la linea elettrica con un voltmetro* / corto circuito nella linea di allacciamento alla rete ⇨ *controllate la linea elettrica* / l'interruttore di rete eventualmente presente è spento ⇨ accendete l'interruttore di rete **Non si accende** / è stata scelta la regolazione crepuscolare sbagliata ⇨ *effettuate una nuova regolazione* / interruttore di rete spento ⇨ *accendetelo* / il fusibile è guasto ⇨ *nuovo fusibile, eventualmente controllate l'allacciamento* **Non si spegne** / movimento continuo nel campo di rilevamento ⇨ *controllate il campo* **si accende a sproposito senza che si sia verificato un movimento percepibile** / la lampada non è montata fissa ⇨ *montate e fissate bene l'involucro* / si è sì verificato un movimento, ma non è stato riconosciuto dall'osservatore (movimento verificatosi dietro la parete, movimento di un oggetto di piccole dimensioni nelle immediate vicinanze della lampada, ecc.) ⇨ *controllate il campo, riducete il raggio d'azione impostato* **Non si accende nonostante si sia verificato un movimento** / ai fini della riduzione delle interferenze i movimenti rapidi vengono soppressi, oppure il campo di rilevamento impostato è troppo piccolo ⇨ *controllate il campo*

Dichiarazione di conformità
Il fabbricante, STEINEL Vertrieb GmbH, dichiara che il tipo di apparecchiatura radio FRS 20 LED è conforme alla direttiva 2014/53/UE. Il testo completo della dichiarazione di conformità UE è disponibile al seguente indirizzo Internet: www.steinel.it

Smaltimento
Apparecchi elettrici, accessori e materiali d'imballaggio devono essere consegnati agli appositi centri di raccolta e smaltimento.

Non gettare gli apparecchi elettrici nei rifiuti domestici!

Solo per paesi UE:
Conformemente alla Direttiva Europea vigente in materia di rifiuti di apparecchi elettrici ed elettronici e alla sua attuazione nel diritto nazionale, gli apparecchi elettrici ed elettronici non più idonei all'uso devono essere separati dagli altri rifiuti e consegnati a un centro di riciclaggio riconosciuto.

Garanzia del produttore
Questo prodotto STEINEL viene costruito con la massima cura, con controlli di funzionamento e del grado di sicurezza in conformità alle norme vigenti in materia; vengono poi effettuati collaudi con prove a campione. STEINEL garantisce la perfetta qualità ed il funzionamento. La garanzia si estende a 36 mesi ed inizia il giorno d'acquisto dall'utilizzatore. Noi ripariamo guasti che sono da ricondurre a difetti di materiale o di fabbricazione. La prestazione della garanzia avviene, a nostra discrezione, mediante la riparazione o la sostituzione dei pezzi difettosi. Il diritto alla prestazione di garanzia viene a decadere in caso di danni a pezzi soggetti ad usura nonché in caso di danni o difetti che sono da ricondurre ad un trattamento inadeguato o ad una cattiva manutenzione. La garanzia viene prestata solo se l'apparecchio viene rispedito al centro di assistenza competente non smontato, ben imballato e accompagnato da una breve descrizione del difetto e dallo scontrino di cassa o dalla fattura con indicazione della data dell'acquisto e con il timbro del rivenditore. **Servizio di assistenza:** in caso di periodo di garanzia scaduto o di difetti che non danno diritto a prestazioni di garanzia, siete pregati di informarvi presso il centro di assistenza più vicino riguardo alla possibilità di riparazione.

ES - ESPAÑOL

El concepto
La lámpara sensor de interior es un detector de movimientos activo. El sensor de AF integrado emite ondas electromagnéticas de alta frecuencia (5,8 GHz) y recibe su eco. Al producirse el más pequeño movimiento en el campo de detección de la lámpara, el sensor detecta la modificación del eco y se enciende la luz por el período de tiempo ajustado. Es posible la detección a través de puertas, cristales o paredes delgadas. **Observación:** La potencia de alta frecuencia del sensor de AF es de < 1 mW; lo que supone sólo una milésima de la potencia de emisión de un teléfono móvil o de un microondas.

Indicaciones para la seguridad
- Al efectuar el montaje debe hallarse la línea de conexión eléctrica libre de tensión. Por tanto, desconecte primero la corriente y compruebe que no hay tensión utilizando un comprobador de tensión.
- La instalación de la lámpara supone un trabajo en la red eléctrica. Por tanto, debe realizarla un especialista de acuerdo con las normativas de instalación específicas de cada país. (p.ej.: DE - VDE 0100, AT - ÖVE / ÖNORM E8001-1, CH - SEV 1000)
- ¡Utilice sólo piezas de repuesto originales!
- No desmonte usted mismo el aparato. La reparación sólo la puede realizar un taller especializado.
- La bombilla de esta lámpara no se puede reemplazar, para reemplazar la bombilla (p. ej. al fin de su vida útil), hay que cambiar toda la lámpara.

Indicaciones de instalación 1 – 9
Importante: Durante el montaje de la lámpara sensor de interior debe prestarse atención a que se fije sin sacudidas.
La conexión a un regulador de luminosidad dañará la lámpara sensor de interior.
L = fase (de color negro o marrón en la mayoría de los casos), N = neutro (azul en la mayoría de los casos),
PE = toma de tierra (verde/amarillo)
Atención: Enlazar el cable de toma de tierra según convenga. **Atención:** Aislar la toma de tierra, si la hay, con cinta adhesiva. Naturalmente, el cable de alimentación de red puede llevar montado un interruptor para conectar y desconectar la tensión. Importante: La conexión con los conductores invertidos puede originar daños en el aparato.

Conexión de un consumidor adicional:
A la lámpara sensor de interior puede conectarse un aparato conectado adicional con máx. 200 W (p. ej. ventilador del baño o WC o lámpara adicional) que se conmuta a través del sistema electrónico.

Función 10 – 10.3
Con la puesta en marcha manual de la lámpara a través del interruptor de luz se apaga ésta para la fase de medición después de 10 segundos y está activa a continuación para el funcionamiento de sensor. No es necesario accionar de nuevo el interruptor de luz.
10.1 Regulación crepuscular (umbral de respuesta) (regulación de fábrica: funcionamiento a la luz del día 2000 Lux)
Umbral de respuesta con regulación continua de la lámpara de 2 – 2000 Lux.
Tornillo de regulación puesto en **+** = funcionamiento a la luz del día aprox. 2000 Lux.
Tornillo de regulación puesto en **–** = funcionamiento crepuscular aprox. 2 Lux.
Para el ajuste del campo de detección y la prueba de funcionamiento a la luz del día se ha de colocar el tornillo de regulación en funcionamiento a la luz del día.
10.2 Temporización (retardo de desconexión) (regulación de fábrica: 5 seg.)
Período de alumbrado con regulación continua de 5 seg. a 15 min.
Tornillo de regulación ajustado a **–** = tiempo más corto 5 seg. / Tornillo de regulación ajustado a **+** = tiempo más largo 15 min.
Con cada movimiento detectado antes de transcurrir este período de tiempo se inicia de nuevo la cuenta del reloj. Para la regulación del campo de detección y la prueba de funcionamiento se recomienda ajustar el tiempo mínimo. **Observación:** Cada vez que se desconecta la luz hay que esperar aprox. 1 segundo para una nueva detección de movimientos. Sólo después de transcurrir este tiempo puede la lámpara encender de nuevo la luz al producirse movimiento.
10.3 Regulación del alcance (sensibilidad) (regulación de fábrica: 5 m)
Alcance de detección con regulación continua de 1 a 5 m.
Tornillo de regulación ajustado a **–** = alcance más corto 1 m / Tornillo de regulación ajustado a **+** = alcance más largo 5 m

Fallos de funcionamiento (Fallo / Causa ⇨ *Solución*)
No tiene tensión / Fusible de la casa defectuoso, interruptor en OFF, línea interrumpida ⇨ *Montar un nuevo fusible, poner interruptor en ON, comprobar la línea de alimentación con un comprobador de tensión* / Cortocircuito en el cable de alimentación de red ⇨ *Comprobar conexiones* / El interruptor de red está desconectado ⇨ Poner interruptor en ON **No se enciende**/ Regulación crepuscular mal seleccionada ⇨ *Volver a ajustar* / Interruptor en OFF ⇨ *Conectar* / Fusible de la casa defectuoso ⇨ *Cambiar fusible y dado el caso comprobar conexión* **No se apaga** / Movimiento permanente en el campo de detección ⇨ *Controlar el campo de detección* **Se conecta sin movimiento apreciable** / Lámpara no montada segura contra movimiento ⇨ *Montar la carcasa fija* / Se ha producido movimiento, pero no ha sido apreciado por el observador (movimiento detrás de la pared, movimiento de un objeto pequeño cerca de la lámpara, etc.) ⇨ *Controlar el campo de detección, minimizar la regulación del alcance* **No se enciende a pesar del movimiento** / Los movimientos rápidos se suprimen para minimizar las perturbaciones o el campo de detección está ajustado demasiado pequeño ⇨ *Controlar el campo de detección*

Declaración de conformidad
Por la presente, STEINEL Vertrieb GmbH declara que el tipo de equipo radioeléctrico FRS 20 LED es conforme con la Directiva 2014/53/UE. El texto completo de la declaración UE de conformidad está disponible en la dirección Internet siguiente: www.steinel.de

Eliminación
Aparatos eléctricos y embalajes han de someterse a un reciclamiento respetuoso con el medio ambiente.

¡No eche los aparatos eléctricos a la basura doméstica!

Solo para países de la UE:
Según la Directiva europea vigente sobre residuos de aparatos eléctricos y electrónicos y su transposición al derecho nacional, aparatos eléctricos fuera de uso han de ser recogidos por separado y sometidos a un reciclamiento respetuoso con el medio ambiente.

Garantía de fabricante
Este producto STEINEL ha sido elaborado con el máximo esmero, habiendo pasado los controles de funcionamiento y seguridad previstos por las disposiciones vigentes, así como un control adicional de muestreo al azar. Steinel garantiza el perfecto estado y funcionamiento. El período de garantía es de 36 meses comenzando el día de la venta al consumidor. Reparamos las deficiencias en el material o la fabricación. La garantía se aplica mediante reparación o cambio de piezas defectuosas, a nuestra elección. La prestación de garantía queda anulada para daños producidos en piezas de desgaste y daños y defectos originados por uso o mantenimiento inadecuados. Quedan excluidos de la garantía los daños consecuenciales causados en objetos ajenos. Sólo se concede la garantía si se envía el aparato sin desarmar con una breve descripción del fallo, tique de compra o la factura (con fecha de compra y sello del comercio), bien empaquetado, al centro de servicio correspondiente. **Servicio:** Una vez transcurrido el período de garantía o en caso de defectos no cubiertos por la misma, consulte una posible reparación con su estación de asistencia técnica más próxima.

PT - PORTUGUÊS

O princípio
O candeeiro com sensor para interiores é um detetor de movimentos ativo. O sensor de alta-frequência integrado emite ondas eletromagnéticas de alta-frequência (5,8 GHz) e capta o seu eco. Ao ocorrer o menor movimento dentro da área de deteção do candeeiro, a modificação do eco é captada pelo sensor e a luz acende pelo tempo predefinido. A deteção através de portas, vidros ou paredes finas não é possível. **Nota:** A potência do sensor de alta-frequência é inferior a 1 mW – isto é, apenas uma milésima parte da potência emissora de um telemóvel ou de um forno micro-ondas.

Instruções de segurança
- Durante a montagem, o cabo elétrico a conectar deve estar isento de tensão. Para tal, desligar primeiro a corrente e verificar se não há tensão, usando um medidor de tensão.
- A instalação do candeeiro consiste essencialmente em lidar com tensão de rede. Por esse motivo, terá de ser realizada por um profissional segundo as respetivas prescrições de instalação e condições de conexão habituais nos diversos países. (p. ex.: DE - VDE 0100, AT - ÖVE / ÖNORM E8001-1, CH - SEV 1000)
- Use unicamente peças sobressalentes de origem.
- Nunca tente desmontar o aparelho. A reparação só deve ser feita por uma oficina especializada.
- A fonte de luz deste candeeiro não pode ser substituída. Caso seja necessário substituí-la (por ex., no fim da sua vida útil), terá de ser substituído todo o equipamento.

Instruções referentes à instalação 1 – 9
Importante: Ao montar o candeeiro com sensor para interiores é necessário assegurar que fique montado sem ser exposto à trepidação.
A ligação de um regulador de luz danifica o candeeiro com sensor para interiores.
L = fase (geralmente preto ou castanho), N = neutro (geralmente azul), PE = condutor terra (verde/amarelo)
Atenção: se for necessário, conecte o condutor de proteção juntamente. **Atenção:** se existir um condutor terra PE, isole-o com fita isoladora. Naturalmente que no cabo de rede pode estar montado um interruptor de rede do tipo "liga - desliga". Importante: se trocar as ligações, pode danificar o aparelho.

Ligação de um consumidor suplementar:
É possível ligar um consumidor adicional com um máx. de 200 W (p.ex. um ventilador para casa de banho/WC ou um candeeiro adicional) no candeeiro com sensor para interiores, que passa a ser comandado pelo sistema eletrónico.

Função 10 – 10.3
Ao ligar o candeeiro manualmente com o interruptor da luz, o candeeiro apaga-se após 10 segundos para a fase de medição e volta a estar ativo para o funcionamento controlado por sensor. Não é necessário carregar de novo no interruptor da luz.
10.1 regulação crepuscular (limiar de resposta) (ajuste de fábrica: regime diurno 2000 lux)
O limiar de resposta do candeeiro pode ser regulado progressivamente de 2 a 2000 lux.
Regulador em **+** = regime diurno (aprox. 2000 lux)
Regulador em **–** = regime noturno aprox. 2 lux
Para regular a área de deteção e para realizar o teste de funcionamento à luz do dia, o regulador tem de estar em regime diurno.

10.2 ajuste do tempo (retardamento de desligamento) (ajuste de fábrica: 5 s)
Duração da iluminação progressivamente regulável de 5 s a 15 min.
Regulador em **–** = tempo mais curto 5 s / Regulador em **+** = tempo mais longo 15 min.
Cada deteção de movimento faz reiniciar o cronómetro. Para realizar o ajuste da área de deteção e o teste de funcionamento, recomendamos ajustar o tempo mais curto.
Nota: Sempre que se desliga o candeeiro, a nova deteção de movimento é interrompida por aprox. 1 segundo. Só depois de ter decorrido este tempo é que o candeeiro pode ativar a luz ao detetar um movimento.
10.3 ajuste do alcance (sensibilidade) (ajuste de fábrica: 5 m)
Alcance progressivamente regulável de 1 m – 5 m
Regulador em **–** = alcance mínimo 1 m / Regulador em **+** = alcance máximo 5 m

Falhas de funcionamento (Falha / Causa ⇨ *Solução*)
Sem tensão / Fusível de casa está fundido, não está ligado, circuito interrompido ⇨ *Novo fusível de casa, ligue o interruptor de rede, controle o cabo com medidor de tensão* / Curto-circuito no cabo proveniente da rede ⇨ *Verifique as ligações* / Interruptor de rede eventualmente existente está desligado ⇨ Ligue o interruptor de rede **Não liga** / Regulação da intensidade da luz ambiente errada ⇨ *Reajuste* / Interruptor de rede DESL ⇨ *Ligue* / *Fusível da casa fundido* ⇨ *Novo fusível de casa, verifique eventualmente as ligações* **Não desliga** / Movimento constante dentro da área de deteção ⇨ *Controle a área* **Liga sem movimento aparente** / Candeeiro não foi montado com firmeza ⇨ *Monte o corpo do candeeiro com firmeza* / Houve movimento, mas o observador não notou (movimento atrás da parede, movimento de um objeto pequeno nas imediações diretas do candeeiro, etc.) ⇨ *Controle a área, minimize o ajuste do alcance* **Não liga apesar de haver movimento** / Movimentos rápidos são suprimidos para minimizar falhas de funcionamento ou área de deteção definida é demasiado pequena ⇨ *Controle a área*

Declaração de Conformidade
O(a) abaixo assinado(a) STEINEL Vertrieb GmbH declara que o presente tipo de equipamento de rádio FRS 20 LED está em conformidade com a Diretiva 2014/53/UE. O texto integral da declaração de conformidade está disponível no seguinte endereço de Internet: www.steinel.de

Reciclagem
Equipamentos elétricos, acessórios e embalagens devem ser entregues num posto de reciclagem ecológica.

Nunca deite equipamentos elétricos para o lixo doméstico!

Apenas para estados membros da U.E.:
Segundo a diretiva europeia relativa aos resíduos de equipamentos elétricos e eletrónicos, e a respetiva transposição para o direito nacional, todos os equipamentos elétricos e eletrónicos em fim de vida útil devem ser recolhidos separadamente e entregues nos pontos de recolha previstos para fins de reutilização ecológica.

Garantia do fabricante
Este produto STEINEL foi fabricado com todo o zelo e o seu funcionamento e segurança verificados, de acordo com as normas em vigor, e sujeito a um controlo por amostragem aleatória. A STEINEL garante o bom estado e o bom funcionamento do aparelho. O prazo de garantia é de 36 meses a contar da data de compra. Eliminamos as falhas relacionadas com defeitos de material ou de fabrico. A garantia inclui a reparação ou a substituição das peças com defeito, de acordo com o nosso critério, estando excluídas as peças sujeitas a desgaste, os danos e as falhas originados por uma utilização ou manutenção incorreta. Excluem-se igualmente os danos provocados noutros objetos estranhos ao aparelho. Os serviços previstos na garantia só serão prestados caso o aparelho seja apresentado bem embalado no respetivo serviço de assistência técnica, devidamente montado e acompanhado do talão da caixa ou da fatura (data da compra e carimbo do revendedor) e de uma pequena descrição do problema. **Serviço de assistência:** Depois de expirado o prazo de garantia, ou em caso de falha não abrangida pela garantia, contacte o serviço de assistência técnica mais próximo de si para saber quais são as possibilidades de reparação.

SE - SVENSKA

Princip
Inomhuslampan FRS 20 är försedda med en aktiv rörelsevakt. Den integrerade HF-sensorn sänder ut högfrekventa elektromagnetiska vågor (5,8 Ghz) och fångar dess eko. Vid minsta rörelse i bevakningsområdet reagerar sensorn på förändringar av ekot och tänder lampan, som sedna är tänd enligt inställda efterlystiden. Sensorn kan även känna genom dörrar, fönster eller tunna väggar. Sändareffekten från HF-sensorn är ca. 1mW vilket är ungefär en tusendel av sändareffekten från en mobiltelefon eller en mikrovågsugn

Säkerhetsanvisningar
- Inkoppling måste utföras i spänningsfritt tillstånd. Bryt strömmen och kontrollera med spänningsprovare att alla parter är spänningslösa.
- Eftersom sensorn installeras till nätspänningen måste arbetet utföras på ett fackmannamässigt sätt och enligt gällande installationsföreskrifter.
- Använd endast original reservdelar
- Reparera inte produkten själv. Reparationer får endast utföras av behöriga verkstäder
- Armaturens ljuskälla kan inte bytas ut; om ljuskällan ändå måste bytas ut (t.ex. när den är uttjänt), så måste hela armaturen bytas ut.

Installation 1 – 9
OBS!
Sensorlampan måste monteras på ett vibrationsfritt underlag för att undvika oönskade tändningar.
Sensorlampan skadas om den ansluts via en dimmer.
L = fas (oftast svart eller brun), N = neutralledare (oftast blå), PE = skyddsledare (grön/gul)
Obs: Skyddsledaren kopplas vidare vid behov. **Obs:** PE skyddsledaren, om en sådan finns, isoleras med eltejp. I nätkabeln kan naturligtvis en strömställare för till- och frånkoppling installeras. Viktigt: En förväxling av kablarna kan förstöra produkten.

Anslutning av en extern belastning:
Till inomhus-sensorlampan kan även extern belastning anslutas, max 200W (t.ex. en badrumsfläkt) eller en annan lampa (resistiv last) som styrs via sensorns elektronik.

Funktion 10 – 10.3
Vid manuell tändning med en strömbrytare av sensorlampan tänds den upp i ca 10 sekunder, för att sedan släckas i 10 sekunder, varvid lampan kalibreras. Efter kalibrering tänds och släcks sensorlampan enligt sensorns inställda värden.
10.1 Skymningsnivå / aktiveringströskel (Leveransinställning: 2000 lux)
Den önskade aktiveringströskeln kan ställas in steglöst från ca 1 – 2000 lux.
Ställskruven på **+** = drift i även i dagsljus ca. 2000 lux
Ställskruven på **–** = drift endast mörker ca. 2 lux
Vid inställning av räckvidd och för funktionstest i dagsljus måste ställskruven vara ställd mot **+**-tecknet i det högra ändläget.
10.2 Inställning av efterlystid (tidsfördröjning)
Den önskade efterlystiden kan ställas in steglöst mellan ca 5 sek. – 15 min.
Ställskruven på **–** = kortaste tiden 5 sek. / Ställskruven på **+** = längsta tiden 15 min.
Vid leverans är efterlystiden inställd på den kortaste tiden. Vid varje rörelse startar tiden på nytt. Vid inställning av räckvidd och för funktionstest rekommenderar vi att den kortaste tiden är inställd.
OBS! Efter det att lampan slocknat tar det ca 1 sek innan en ny rörelse kan tända lampan.
10.3 Inställning av räckvidd (känslighet)
Steglös inställbar från ca. 1 – 5 meter
Ställskruven på **–** = kortaste räckvidden 1 m / Ställskruven på **+** = längsta räckvidden 5 m

Driftstörningar (störning / orsak ⇨ *Åtgärd*)
Utan spänning / defekt säkring, ej inkopplad, avbrott i ledning ⇨ *byt säkring, slå till spänningen, testa ledningen med spänningsprovare* / kortslutning i nätledningen ⇨ *återgärda-kontrollera ledningen* / ev. strömställare avslagen ⇨ slå på strömställaren **Ljuset tänds inte** / skymningsnivån felinställd ⇨ *ställ in nytt värde* / ställ in nytt värde ⇨ *byt ljuskälla* / Strömställare av ⇨ *slå på* / Defekt säkring ⇨ *byt säkring ev. testa med spänningsprovare* **Ljuset släcks inte** / Ständig rörelse i bevakningsområdet ⇨ *kontrollera bevakningsområdet* **Sensorlampan tänds utan märkbara rörelser** / Lampan är inte ordentligt fastskruvad mot underlaget ⇨ *Skruva fast montageplattan* / Rörelsen förkommer, men kan inte uppfattas av betraktaren (rörelser bakom vägg, små rörelser i omedelbar närhet av sensorlampan etc.) ⇨ *kontrollera bevakningsområdet, minimera räckvidden* **Sensorlampan tänds inte trots rörelser** / för att minimera störningar tänder inte snabba rörelser sensorlampan eller bevakningsområdet för kort inställt ⇨ *kontrollera bevakningsområdet*

Konformitetsförklaring
Härmed försäkrar STEINEL Vertrieb GmbH att denna typ av radioutrustning FRS 20 LED överensstämmer med direktiv 2014/53/EU. Den fullständiga texten till EU-försäkran om överensstämmelse finns på följande webbadress: www.steinel.se

Avfallshantering
Elapparater, tillbehör och förpackning måste lämnas in till miljövänlig återvinning.

Kasta inte elapparater i hushållssoporna!

Gäller endast EU-länder:
Enligt det gällande europeiska direktivet om uttjänta elektriska och elektroniska apparater och dess omsättning i nationell lagstiftning, måste uttjänta elapparater lämnas in till miljövänlig återvinning.

Tillverkargaranti
Denna STEINEL produkt är tillverkad med största noggrannhet. Den är funktions- och säkerhetstestad enligt gällande föreskrifter och har därefter genomgått en stickprovskontroll. Steinel garanterar felfri funktion. Garantin gäller i 36 månader från inköpsdagen. Vi åtgärdar fel som beror på material- eller tillverkningsfel. Garantin innebär att varan repareras eller att defekt del byts ut enligt vårt val. Garantin omfattar inte slitage och skador orsakade av felaktig hanterande eller av bristande underhåll och skötsel av produkten. Följskador på främmande föremål ersätts ej. Garantin gäller endast då produkten, som inte får vara isärtagen, lämnas väl förpackad med fakturakopia eller kvitto (inköpsdatum och stämpel) till vår återförsäljare för åtgärd. **Reparationsservice:** Efter garantins utgång eller vid fel som inte omfattas av garantin kan produkten ev. repareras på vår verkstad. Vänligen kontakta oss innan ni sänder tillbaka produkten.

DK - DANSK

Princippet
Sensorlampen til indendørs brug er en aktiv bevægelsessensor. Den integrerede HF-sensor udsender højfrekvente elektromagnetiske bølger (5,8 GHz) og modtager deres ekko. Ved den mindste bevægelse i lampens overvågningsområde registrerer sensoren en ændring af ekkoet, og lyset tændes i det indstillede tidsrum. Der er mulighed for overvågning gennem døre, glasruder eller tynde vægge. **Henvisning:** HF-sensorens højfrekvenseffekt er < 1 mW – det er kun en tusindedel af sendeeffekten hos en mobiltelefon eller en mikrobølgeovn.

Sikkerhedsanvisninger
- Ved montering skal den elledning, der skal tilsluttes, være spændingsfri. Sluk derfor for strømmen og kontrollér med en spændingstester, at ledningen er spændingsfri.
- Ved installation af lampen er der tale om arbejde med netspænding. Den bør derfor udføres af en fagmand iht. de gældende regler. (f.eks.: DE - VDE 0100, AT - ÖVE / ÖNORM E8001-1, CH - SEV 1000)
- Brug kun originale reservedele.
- Skil ikke selv apparatet ad. Reparationen må kun udføres på et autoriseret værksted.
- Lyskilden i denne lampe kan ikke udskiftes. Hvis lyskilden skal udskiftes (f.eks. når den ikke fungerer længere), skal hele lampen udskiftes.

Installationsanvisninger 1 – 9
Vigtigt:
Sørg ved montering af sensorlampen til indendørs brug for, at den fastgøres vibrationsfrit.
Tilslutning til en lysdæmper medfører beskadigelse af sensorlampen.
L = fase (oftest sort eller brun), N = nulleder (oftest blå), PE = beskyttelsesleder (grøn/gul)
Advarsel: Før beskyttelseslederen igennem efter behov. **OBS:** Isoler PE-beskyttelseslederen, hvis monteret, med isolerbånd. Der kan naturligvis monteres en tænd- og slukkontakt i netledningen. Vigtigt: Ombytning af tilslutningerne kan medføre beskadigelse af enheden.

Tilslutning af en ekstra forbruger:
Du kan tilslutte en ekstra forbruger med maks. 200 W (f.eks. en badeværelseventilator eller en ekstra lampe), der styres af elektronikken.

Funktion 10 – 10.3
Når lampen tændes manuelt via kontakten, slukker den efter 10 sek. i hele målefasen og er efterfølgende aktiv med henblik på sensordrift. Det er ikke nødvendigt at trykke på kontakten igen.
10.1 Skumringsindstilling (reaktionsværdi) (fabriksindstilling: dagsmodus 2.000 lux)
Lampens reaktionsværdi kan indstilles trinløst på 2 – 2.000 lux.
Når justeringsskruen er indstillet på **+** = dagsmodus ca. 2.000 lux.
Når justeringsskruen er indstillet på **–** = skumringsmodus ca. 2 lux
For indstilling af overvågningsområdet og funktionstest i dagslys skal justeringsskruen indstilles på dagsmodus.
10.2 Tidsindstilling (frakoblingsforsinkelse) (fabriksindstilling: 5 sek.)
Brændetiden kan indstilles trinløst fra 5 sek. til 15 min.
Indstillingsknap indstillet på **–** = korteste tid 5 sek. / indstillingsknap indstillet på **+** = længste tid 15 min.
Hver gang der registreres en ny bevægelse inden tiden er udløbet, aktiveres timeren på ny. For indstilling af overvågningsområdet og funktionskontrol anbefales det at indstille på den korteste tid.
Henvisning: Hver gang lampen slukkes, afbrydes bevægelsesregistreringen i ca. 1 sekund. Først herefter tænder lampen ved bevægelse.
10.3 Rækkeviddeindstilling (følsomhed) (fabriksindstilling: 5 m)
Rækkevidden kan indstilles trinløst fra 1 m til 5 m
Indstillingsknap indstillet på **–** = korteste rækkevidde 1 m / indstillingsknap indstillet på **+** = længste rækkevidde 5 m

Driftsforstyrrelser(Fejl / Årsag ⇨ *Afhjælpning*)
Uden spænding / Defekt sikring, ikke tændt, ledning afbrudt ⇨ *Ny sikring, tænd for kontakten, kontroller ledningen med en spændingstester* / Kortslutning i netledningen ⇨ *Kontroller tilslutningerne* / Evt. kontakt er slukket ⇨ Tænd for kontakten **Tænder ikke** / Forkert skumringsindstilling ⇨ *Indstil på ny* / Kontakten er slukket ⇨ *Tænd* / Defekt sikring ⇨ *Ny sikring, kontroller evt. tilslutningen* **Slukker ikke** / Konstant bevægelse i overvågningsområdet ⇨ *Kontroller området* **Tænder uden tydelige bevægelser** / Lampen er ikke fast monteret ⇨ *Skru armaturet fast* / Der var tale om en bevægelse, som ikke blev registreret af personen (bevægelse bag en væg, bevægelse af et lille objekt i umiddelbar nærhed af lampen etc.) ⇨ *Kontroller området, minimer rækkeviddeindstillingen* **Tænder ikke trods bevægelser** / Hurtige bevægelser undertrykkes med henblik på fejlminimering eller overvågningsområdet er for lille ⇨ *Kontroller området*

Overensstemmelseserklæring
Hermed erklærer STEINEL Vertrieb GmbH, at radioudstyrstypen FRS 20 LED er i overensstemmelse med direktiv 2014/53/EU. EU-overensstemmelseserklæringens fulde tekst kan findes på følgende internetadresse: www.steinel.de

Bortskaffelse
Elapparater, tilbehør og emballage skal bortskaffes til miljøvenlig genvinding.

Smid ikke elapparater ud sammen med husholdningsaffaldet!

Kun for EU-lande:
I henhold til det europæiske direktiv om kasserede el- og elektronikapparater skal kasserede elapparater indsamles separat og bortskaffes til miljøvenlig genvinding.

Producentgaranti
Dette Steinel-produkt er fremstillet med største omhu, afprøvet iht. de gældende forskrifter samt underlagt stikprøvekontrol. STEINEL garanterer for upåklagelig beskaffenhed og funktion. Garantien gælder i 36 måneder fra den dag, apparatet er solgt til forbrugeren. Ved materiale- eller fabrikationsfejl ydes garantien efter vores eget valg gennem reparation eller ombytning af mangelfulde dele. Der ydes ikke garanti ved skader på sliddele, ej heller ved skader og mangler, som skyldes ukorrekt behandling og vedligeholdelse. Garantien omfatter ikke følgeskader på fremmede genstande. Der ydes kun garanti mod forevisning af en kort fejlbeskrivelse samt af en bon eller kvittering (med dato og stempel). Derudover skal apparatet være intakt og indpakket forsvarligt, når det fremsendes til serviceværkstedet. **Service:** Når garantiperioden er udløbet, eller der opstår mangler, der ikke er dækket af garantien, skal du kontakte nærmeste serviceafdeling og spørge om mulighederne for reparation.

FI - SUOMI

Toimintaperiaate
Sisäkäyttöön tarkoitettu tunnistinvalaisin on varustettu aktiivisella liiketunnistimella. Sisäänrakennettu suurtaajuustunnistin lähettää suurtaajuisia elektromagneettisia aaltoja (5,8 GHz) ja vastaanottaa niiden kaiun. Tunnistin havaitsee kaiun muuttumisen, kun valaisimen reagointialueella on pienintäkin liikettä. Valo kytkeytyy silloin asetetuksi ajaksi. Tunnistus on mahdollista ovien, lasiruutujen tai ohuiden seinien lävitse. **Huom:** Suurtaajuustunnistimen suurtaajuusteho on < 1 mW – tämä on vain sadasosa kännykän tai mikroaaltouunin lähetystehosta.

Turvaohjeet
- Asennus on tehtävä jännitteettömänä. Katkaise ensin virta, ja tarkista jännitteettömyys jännitteenkoettimella.
- Valaisin kytketään verkkojännitteeseen.Asennus on suoritettava asiantuntevasti. Voimassa olevia asennus- ja liitäntäohjeita on noudatettava.
- Käytä ainoastaan alkuperäisiä varaosia.
- Älä pura laitetta itse osiin äläkä yritä itse korjata laitetta.
- Tämän valaisimen valonlähdettä ei voi vaihtaa; koko valaisin on vaihdettava uuteen, jos valonlähde ei enää toimi (esim. sen käyttöiän päätyttyä).

Asennusohjeet 1 – 9
Tärkeää:
Sisäkäyttöön tarkoitetun tunnistinvalaisimen asennuksessa on huomioitava, että valaisin on kiinnitettävä tärinättömästi.
Himmentimen asennus johtaa sisäkäyttöön tarkoitetun tunnistinvalaisimen vioittumiseen.
L = vaihejohdin (useimmiten musta tai ruskea), N = nollajohdin (useimmiten sininen), PE = suojamaajohdin (vihreä/keltainen)
Huom: Ketjuta suojamaajohdin tarvittaessa. **Huomio:** Eristä PE-suojamaajohdin (mikäli käytössä) teipillä. Verkkojohtoon voidaan asentaa virtakytkin virran kytkemiseksi ja katkaisemiseksi. Tärkeää: Väärät liitännät voivat vaurioittaa laitetta.

Toisen sähkölaitteen liitäntä:
Sisäkäyttöön tarkoitettuun tunnistinvalaisimeen voidaan liittää toinen sähkölaite (maks. 200 W; esim. kylpyhuone / WC-tuuletin tai ylimääräinen valaisin), joka kytkeytyy elektroniikan kautta.

Toiminta 10 – 10.3
Kun valaisin otetaan käyttöön manuaalisesti valokatkaisinta painamalla, se kytkeytyy pois päältä mittausvaihetta varten noin 10 sekunnin kuluttua ja on sen jälkeen valmis toimimaan tunnistinkäytössä. Valokatkaisinta ei tarvitse painaa uudelleen.
10.1 Hämäryystason asetus (kytkeytymiskynnys) (tehtaalla suoritettu asetus: päiväkäyttö, 2000 luksia)
Valaisimen portaattomasti asetettava kytkeytymiskynnys 2 – 2000 luksia.
Säädin asetettu kohtaan **+** = n. 2000 luksin päivänvalokäyttö.
Säädin asetettu kohtaan **–** = hämäräkäyttö n. 2 luksia.
Kun toiminta-alue asetetaan ja toimintatesti suoritetaan päivänvalossa, säädin on asetettava päiväkäytön asentoon.
10.2 Kytkentäajan asetus (tehtaalla suoritettu asetus: 5 s)
Portaattomasti asetettava kytkentäaika 5 s – 15 min.
Säädin asetettu asentoon **–** = lyhyin mahdollinen aika 5 s / säädin asetettu asentoon **+** = pisin mahdollinen aika 15 min.
Jokainen tämän ajan kuluessa havaittu liike käynnistää kytkentäajan uudelleen. Tunnistimen kytkentäaika kannattaa asettaa pienimmäksi mahdolliseksi toiminta-alueen asetuksen ja toiminnan testauksen ajaksi. **Huom:** Lampun sammuttua kestää aina n. 1 sekunnin ajan, kunnes tunnistin reagoi liikkeeseen toiminta-alueella. Valo syttyy liikkeen yhteydessä uudelleen vasta tämän ajan kuluttua.
10.3 Toiminta-alueen rajaus (herkkyys) (tehtaalla suoritettu asetus): 5 m)
Portaattomasti säädettävä toimintaetäisyys 1 m – 5 m
Säädin asetettu asentoon **–** = lyhyin toimintaetäisyys 1 m / Säädin asetettu asentoon **+** = pisin toimintaetäisyys 5 m

Toimintahäiriöt (häiriö / syy ⇨ *häiriön poisto*)
Jännite puuttuu / viallinen sulake, ei ole kytketty päälle, katkos johdossa ⇨ vaihda sulake, kytke verkkokatkaisin päälle, tarkista johto jännitteenkoettimella / Oikosulku verkkojohdossa ⇨ *tarkista liitännät*/ valo sammutettu mahdollisesti verkkokatkaisimella ⇨ kytke verkkokatkaisin päälle **ei kytkeydy päälle** / hämäräkytkin säädetty väärin ⇨ *aseta uudelleen* / valo sammutettu verkkokatkaisimella ⇨ *kytke päälle* / viallinen sulake ⇨ *vaihda sulake, tarkista liitäntä tarvittaessa* **ei kytkeydy pois** / jatkuvaa liikettä toiminta-alueella ⇨ tarkista alue **kytkeytyy ilman havaittua liikettä** / valaisinta ei ole asennettu liikkumattomaksi ⇨ *asenna kotelo kiinteästi* / liikettä on ollut, mutta tarkkailija ei pystynyt havaitsemaan sitä (liike seinän takana, pienen kohteen liike valaisimen välittömässä läheisyydessä jne.) ⇨ *tarkista alue, rajaa toiminta-aluetta pienemmäksi* **ei kytkeydy liikkeestä huolimatta** / nopeat liikkeet estetään häiriöiden minimoimiseksi tai reagointialue on asetettu liian pieneksi ⇨ *tarkista alue*

EU-vaatimustenyhdenmukaisuusvakuutus
STEINEL Vertrieb GmbH vakuuttaa, että radiolaitetyyppi FRS 20 LED on direktiivin 2014/53/EU mukainen. EU-vaatimustenmukaisuusvakuutuksen täysimittainen teksti on saatavilla seuraavassa internetosoitteessa: www.steinel.de

Hävittäminen
Sähkölaitteet, tarvikkeet ja pakkaukset tulee toimittaa ympäristöystävälliseen kierrätykseen.

Älä heitä sähkölaitteita talousjätteiden sekaan!

Koskee vain EU-maita:
Voimassa olevan eurooppalaisen sähkö- ja elektroniikkaromua koskevan direktiivin ja sen kansalliseen lainsäädäntöön saattamisen mukaisesti käyttökelvottomat sähkölaitteet on koottava erikseen ja toimitettava ympäristöystävälliseen kierrätykseen.

Valmistajan takuu
Tämä STEINEL-tuote on valmistettu huolellisesti, ja sen toiminta ja turvallisuus on testattu voimassa olevien määräysten mukaisesti. Tuotantoa valvotaan pistokokein. STEINEL myöntää takuun tuotteen moitteettomalle toiminnalle ja rakenteelle. Takuuaika on 36 kuukautta ostopäivästä alkaen. Vastaamme kaikista materiaali- ja valmistusvioista valintamme mukaan joko korjaamalla tai vaihtamalla vialliset osat. Takuun piiriin eivät kuulu kuluvat osat eivätkä vahingot, jotka ovat aiheutuneet väärästä huollosta tai käsittelystä tai laitteen putoamisesta. Takuu ei koske laitteen muille esineille mahdollisesti aiheuttamia vahin-

koja. Se on voimassa vain, jos laitetta ei ole avattu itse ja se toimitetaan yhdessä lyhyen virhekuvauksen ja ostokuitin kanssa (ostopäivämäärä ja myyjäliikkeen leima) hyvin pakattuna lähimpään huoltopisteeseen. **Huolto:** Takuuajan jälkeen tai takuun piiriin kuulumattoman vian ollessa kyseessä kysy korjausmahdollisuuksia lähimmästä huoltopisteestä.

NO - NORSK

Virkemåte
Innesensorlampen er en aktiv bevegelsessensor. Den integrerte HF-sensoren sender ut høyfrekvente elektromagnetiske bølger (5,8 GHz) og mottar deres ekko. Ved den minste bevegelse i lampens dekningsområde registreres ekkoendringen av sensoren, og lyset slås på for innstilt tid. Bevegelser kan også registreres gjennom dører, glassflater eller tynne vegger. **NB:** HF-sensorens høyfrekveffekt er < 1 mW – det er kun en tusendel av sendeeffekten til en mobiltelefon eller mikrobølgeovn.

Sikkerhetsmerknader
- Ved montering må strømledningen som skal kobles til være uten spenning. Slå derfor alltid av strømmen først og kontroller med spenningstester.
- Ved installasjon av lampen dreier det seg om arbeid på nettspenningen. Lampen skal derfor installeres av en fagperson i henhold til nasjonale installasjonsforskrifter og tilkoplingskrav (f.eks.: DE-VDE 0100, AT-ÖVE / ÖNORM E8001-1, CH-SEV 1000)
- Bruk kun originale reservedeler.
- Ikke ta apparatet fra hverandre på egen hånd. Reparasjonen skal kun foretas på fagverksted.
- Lyskilden i denne lampen kan ikke skiftes ut. Dersom lyskilden skal erstattes (f.eks. mot slutten av levetiden), må hele lampen skiftes ut.

Installasjon 1 – 9
OBS: Når innesensorlampen skal monteres, er det viktig at den festes slik at den ikke kan beveges.
Tilkopling til en dimmer fører til skader på innesensorlampe.
L = fase (som regel svart eller brun), N = nulleder (som regel blå), PE = jordleder (grønn/gul)
OBS: Ved behov kan jordledningen viderekobles. **OBS:** Dersom det finnes en PE-jordleder, skal denne isoleres med isoleringstape. Det kan selvsagt monteres en bryter på nettledningen til å slå AV og PÅ. Viktig: Forveksles koblingene, kan dette føre til skader på apparatet.

Tilkobling av et ekstra apparat:
Det kan kobles et ytterligere apparat til innesensorlampe med maks. 200 W (f.eks. bade-/WC-vifte eller ekstra lampe) som kobles av og på via elektronikken.

Funksjon 10 – 10.3
Tennes lampen manuelt via lysbryter, slukkes den etter 10 sekunder for innmålingsfasen og er deretter aktiv for sensordrift. Det er ikke nødvendig å aktivere lysbryteren på nytt.
10.1 Skumringsinnstilling (reaksjonsnivå) (Forinnstilling: dagslysdrift 2000 lux)
Trinnløst justerbart reaksjonsnivå fra 2 – 2000 lux.
Stillskruen stilles på **+** = dagslysdrift ca. 2000 lux.
Stillskruen stilles på **–** = skumringsdrift ca. 2 lux
Til innstilling av dekningsområdet og for funksjonstest i dagslys skal stillskruen stilles på dagslysdrift.
10.2 Tidsinnstilling (frakoblingsforsinkelse) (Forinnstilling: 5 sek.)
Trinnløs justerbar belysningstid fra 5 sek. til 15 min.
Stillskruen stilt på **–** = korteste tid 5 sek. / stillskruen stilt på **+** = lengste tid 15 min.
Hver gang en bevegelse registreres før denne tiden er gått ut, startes tidsuret på nytt. Under innstilling av dekningsområdet og for funksjonstest anbefales det å innstille kortest mulig tid.
NB: Etter hver avkoblingsprosess av lampen er bevegelsesregistreringen avbrutt i ca. 1 sekund. Først når denne tiden er gått, kan lampen tenne lyset ved bevegelse igjen.
10.3 Rekkeviddeinnstilling (følsomhet) (Forinnstilling: 5 m)
Trinnløs justerbar rekkevidde fra 1 m – 5 m
Stillskruen stilt på **–** = korteste rekkevidde 1 m / stillskruen stilt på **+** = lengste rekkevidde 5 m

Driftsforstyrrelser (Feil / Årsak ⇨ *Tiltak*)
Uten spenning / intern sikring defekt, ikke koblet inn, ledningsbrudd ⇨ *ny intern sikring, slå på nettbryter, kontroller ledning med spenningstester* / Kortslutning i nettledningen ⇨ *Kontroller tilkoblinger* / Slå evt. eksisterende nettbrytere av ⇨ på **Slår seg ikke på** / Skumringsinnstilling valgt feil ⇨ *still inn på nytt* / Nettbryter AV ⇨ *slå på* /intern sikring defekt ⇨ *kontroller ny intern sikring, evt. tilkobling* **Slår seg ikke av** / vedvarende bevegelse i dekningsområdet ⇨ *Kontroller område* **Slår seg på uten registrert bevegelse** / Lampen ikke bevegelsessikkert montert ⇨ *Sett fast huset* / det var bevegelse, men ble ikke registrert av observatør (bevegelse bak vegg, bevegelse av et lite objekt i umiddelbar nærhet av lampen, osv.) ⇨ *Kontroller område, minimer rekkeviddeinnstillingen* **Slår seg ikke på til tross for bevegelse** / raske bevegelser undertrykkes for feilminimering, eller dekningsområdet er stilt inn for lite ⇨ *Kontroller område*

Samsvarserklæring
Hermed erklærer STEINEL Vertrieb GmbH at det trådløse anlegget av type FRS 20 LED oppfyller kravene i direktiv 2014/53/EU. Den komplette teksten i EU-samsvarserklæringen finnes på følgende internettadresse: www.steinel.de

Avfallsbehandling
Elektriske apparater, tilbehør og emballasje må resirkuleres på en miljøvennlig måte.

Ikke kast elektriske apparater i husholdningsavfallet.

Gjelder kun EU-land:
I henhold til gjeldende europeiske retningslinjer for elektriske apparater og brukte elektriske apparater, og i samsvar med nasjonal lovgivning, skal elektriske apparater som ikke lenger kan benyttes, samles opp atskilt fra annet søppel og gjenvinnes på en miljøvennlig måte.

Produsentgaranti
Dette STEINEL-produktet er fremstilt med største nøyaktighet. Det er prøvet mht. funksjon og sikkerhet i henhold til gjeldende forskrifter og deretter underkastet en stikkprøvekontroll. STEINEL gir full garanti for kvalitet og funksjon. Garantitiden utgjør 36 måneder, regnet fra dagen apparatet ble solgt til forbrukeren. Vi reparerer mangler som kan føres tilbake til material- eller fabrikasjonsfeil. Garantien ytes ved reparasjon eller ved at deler med feil byttes ut etter vårt skjønn. Garantien bortfaller ved skader på slitasjedeler eller for skader eller mangler som oppstår som følge av ufagmessig bruk eller vedlikehold. Følgeskader på fremmede gjenstander dekkes ikke. Garantien ytes bare hvis hele apparatet (ikke demontert) pakkes godt inn og sendes til importøren. Legg ved en kort beskrivelse av feilen samt kvittering eller regning (med kjøpsdato og forhandlers stempel). **Service:** Etter garantitidens utløp, eller ved mangler uten garantikrav, ta kontakt med forhandler el. importør for forespørsler om reparasjon.

GR - ΕΛΛΗΝΙΚΑ

Η αρχή λειτουργίας
Ο εσωτερικός αισθητήριος λαμπτήρας είναι ένας ενεργός ανιχνευτής κινήσεων. Ο ενσωματωμένος αισθητήρας υψηλής συχνότητας (HF) εκπέμπει ηλεκτρομαγνητικά κύματα (5,8 GHz) και γίνεται δέκτης της ηχούς των κυμάτων αυτών. Με την παραμικρή κίνηση στην περιοχή κάλυψης του λαμπτήρα, η αλλαγή της ηχούς ανιχνεύεται από τον αισθητήρα και ενεργοποιείται το φως για το ρυθμισμένο χρόνο. Η ανίχνευση μπορεί να γίνεται και μέσω πορτών, υαλοπινάκων και λεπτών τοίχων. **Υπόδειξη:** Η ισχύς υψηλής συχνότητας του αισθητήρα HF ανέρχεται σε < 1 mW – που ισοδυναμεί μόλις με ένα 1000στό της ισχύος εκπομπής ενός κινητού τηλεφώνου ή μιάς συσκευής μικροκυμάτων.

Υποδείξεις ασφάλειας
- Κατά τη συναρμολόγηση πρέπει να είναι ελεύθερος τάσης ο προς σύνδεση ηλεκτρικός αγωγός. Συνεπώς πρέπει κατά πρώτον να γίνεται απενεργοποίηση του ηλεκτρικού ρεύματος και κατόπιν έλεγχος σχετικά με την έλλειψη τάσης με τη βοήθεια δοκιμαστικού τάσης.

- Κατά την εγκατάσταση του λαμπτήρα πρόκειται για εργασία στο δίκτυο ηλεκτρικής τάσης. Συνεπώς θα πρέπει να εκτελείται από εξειδικευμένο προσωπικό και σύμφωνα με τις σχετικές προδιαγραφές εγκατάστασης και τους κανονισμούς σύνδεσης. (π.χ.: DE - VDE 0100, AT - ÖVE / ÖNORM E8001-1, CH - SEV 1000)
- Χρησιμοποιείτε μόνο γνήσια ανταλλακτικά.
- Δεν επιτρέπεται η αυθαίρετη αποσυναρμολόγηση της συσκευής. Οι επισκευές επιτρέπεται να εκτελούνται μόνο από εξειδικευμένο συνεργείο.
- Η πηγή φωτός αυτού του λαμπτήρα δεν είναι αντικαταστάσιμη, σε περίπτωση που πρέπει να αντικατασταθεί η πηγή φωτός (π.χ. με τη λήξη της διάρκειας ζωής της), πρέπει να αντικατασταθεί ολόκληρος ο λαμπτήρας.

Υποδείξεις εγκατάστασης 1 – 9
Προσοχή: Κατά τη συναρμολόγηση του εσωτερικού αισθητήριου λαμπτήρα πρέπει να διασφαλιστεί το γεγονός ότι η στερέωση του γίνεται χωρίς να επηρεάζεται από κραδασμούς.
Η σύνδεση σε ρεοστατικό διακόπτη προκαλεί βλάβη του εσωτερικού αισθητήριου λαμπτήρα.
L = Ρευματοφόρος αγωγός (κυρίως μαύρο ή καφέ), N = Ουδέτερος αγωγός (κυρίως μπλε), PE = Σύρμα γείωσης (πράσινο/κίτρινο)
Προσοχή: Εν ανάγκη προβείτε σε παράλληλη σύνδεση του αγωγού γείωσης. Προσοχή: PE αγωγός γείωσης, αν υπάρχει, μονώστε τον με μονωτική ταινία. Στον αγωγό τροφοδοσίας μπορεί φυσικά να υπάρχει ένας διακόπτης δικτύου τροφοδοσίας για ενεργοποίηση ή απενεργοποίηση. Σημαντικό: Το μπέρδεμα των συνδέσεων μπορεί να προκαλέσει βλάβη στη συσκευή.

Σύνδεση πρόσθετου καταναλωτή:
Στον εσωτερικό αισθητήριο λαμπτήρα μπορεί να συνδεθεί ένας επιπλέον καταναλωτής με μέγιστη ισχύ 200 W (π.χ. ανεμιστήρας λουτρού/τουαλέτας ή ένας επιπλέον λαμπτήρας), ο οποίος ενεργοποιείται μέσω του ηλεκτρονικού συστήματος.

Λειτουργία 10 – 10.3
Κατά τη χειροκίνητη θέση σε λειτουργία του λαμπτήρα μέσω του διακόπτη φωτός, ο λαμπτήρας απενεργοποιείται για τη φάση μέτρησης μετά από 10 δευτ. και κατόπιν είναι ενεργός για τη λειτουργία αισθητήρα. Δεν είναι απαραίτητο το εκ νέου πάτημα του διακόπτη φωτός.
10.1 Ρύθμιση ευαισθησίας (όριο απόκρισης) (Ρύθμιση εργοστασίου: Λειτουργία φωτός ημέρας 2000 Lux)
Αβαθμίδωτα ρυθμιζόμενο όριο απόκρισης του λαμπτήρα από 2 – 2000 Lux.
Ρυθμιστής στη θέση **+** = Λειτουργία φωτός ημέρας περ. 2000 Lux.
Ρυθμιστής στη θέση **–** = Λειτουργία φωτός ημέρας περ. 2 Lux
Για τη ρύθμιση της περιοχής κάλυψης και για το τεστ λειτουργίας σε φως ημέρας πρέπει ο ρυθμιστής να ρυθμιστεί σε λειτουργία φωτός ημέρας.
10.2 Ρύθμιση χρόνου (καθυστέρηση απενεργοποίησης) (Ρύθμιση εργοστασίου: 5 δευτ.)
Αβαθμίδωτα ρυθμιζόμενη διάρκεια φωτισμού από 5 δευτ. – 15 λεπτά.
Ρυθμιστής σε θέση **–** = βραχύτερος χρόνος 5 δευτ. / Ρυθμιστής σε θέση **+** = μακρύτερος χρόνος 15 λεπτά
Με κάθε νέα ανίχνευση κίνησης πριν την παρέλευση αυτού του χρόνου γίνεται εκ νέου εκκίνηση του χρονόμετρου. Για τη ρύθμιση της περιοχής κάλυψης και του τεστ λειτουργίας προτείνεται η ρύθμιση του βραχύτερου χρόνου.
Υπόδειξη: Μετά από κάθε διαδικασία απενεργοποίησης του λαμπτήρα η εκ νέου ανίχνευση κίνησης διακόπτεται για περ. 1 δευτερόλεπτο. Μετά την πάροδο του χρόνου αυτού μπορεί ο λαμπτήρας να ενεργοποιήσει πάλι το φως μετά από ανίχνευση κίνησης.
10.3 Ρύθμιση εμβέλειας (ευαισθησία) (Ρύθμιση εργοστασίου: 5 m)
Αβαθμίδωτα ρυθμιζόμενη εμβέλεια από 1 m – 5 m
Ρυθμιστής σε θέση **–** = βραχύτερη εμβέλεια 1 m / Ρυθμιστής σε θέση **+** = μακρύτερη εμβέλεια 5m

Δυσλειτουργίες (Βλάβη / Αιτία ⇨ *Βοήθεια*)
Χωρίς τάση / Ασφάλεια οικίας ελαττωματική, δεν ενεργοποιήθηκε, διακοπή αγωγού ⇨ *νέα ασφάλεια οικίας, ενεργοποίηση διακόπτη δικτύου, έλεγχος αγωγού με δοκιμαστικό τάσης* / Βραχυκύκλωμα στον αγωγό τροφοδοσίας ⇨ *έλεγχος συνδέσεων* / Ενδεχ. διαθέσιμος διακόπτης δικτύου εκτός ⇨ ενεργοποίηση διακόπτη δικτύου **Δεν ενεργοποιείται** / Ρύθμιση ευαισθησίας με λάθος επιλογή ⇨ *νέα ρύθμιση* / Διακόπτης δικτύου ΕΚΤΟΣ ⇨ *ενεργοποίηση* / Ασφάλεια οικίας ελαττωματική ⇨ *νέα ασφάλεια οικίας, εν ανάγκη έλεγχος σύνδεσης* **Δεν απενεργοποιείται** / διαρκής κίνηση στην περιοχή κάλυψης ⇨ *έλεγχος περιοχής* **Ενεργοποιείται χωρίς καταφανή κίνηση** / ασταθής εγκατάσταση λαμπτήρα ⇨ *σταθερή εγκατάσταση πλαισίου* / υπήρξε κίνηση, αλλά δεν αναγνωρίστηκε από τον παρατηρητή (κίνηση πίσω από τοίχο, κίνηση μικρού αντικειμένου πλησίον του λαμπτήρα κ.λπ.) ⇨ *έλεγχος περιοχής, ελαχιστοποίηση ρύθμισης εμβέλειας* **Δεν ενεργοποιείται παρότι υπάρχει κίνηση** / γρήγορες κινήσεις καταπιέζονται για την ελαχιστοποίηση της εμβέλειας ή πολύ μικρή ρύθμιση περιοχής κάλυψης ⇨ *έλεγχος περιοχής*

Δήλωση συμμόρφωσης
Με την παρούσα ο/η STEINEL Vertrieb GmbH, δηλώνει ότι ο ραδιοεξοπλισμός FRS 20 LED πληροί την οδηγία 2014/53/ΕΕ. Το πλήρες κείμενο της δήλωσης συμμόρφωσης ΕΕ διατίθεται στην ακόλουθη ιστοσελίδα στο διαδίκτυο: www.steinel.de

Απόσυρση
Ηλεκτρικές συσκευές, εξαρτήματα και συσκευασίες θα πρέπει να αποσύρονται με τρόπο φιλικό προς το περιβάλλον και να ανακυκλώνονται.

Δεν επιτρέπεται να πετάτε ηλεκτρικές συσκευές στα οικιακά απορρίμματα!

Μόνο για χώρες ΕΕ:
Σύμφωνα με την ισχύουσα Ευρωπαϊκή Οδηγία σχετικά με άχρηστες ηλεκτρικές και ηλεκτρονικές συσκευές και την εφαρμογή της σε εθνικό δίκαιο πρέπει οι άχρηστες πλέον ηλεκτρικές συσκευές να αποσύρονται ξεχωριστά και να οδηγούνται σε ανακύκλωση φιλική προς το περιβάλλον.

Εγγύηση κατασκευαστή
Αυτό το προϊόν της εταιρίας STEINEL κατασκευάστηκε με μεγάλη προσοχή, ελέγχθηκε σχετικά με τη λειτουργία του και την τεχνική του ασφάλεια σύμφωνα με τους ισχύοντες κανονισμούς και κατόπιν υποβλήθηκε σε δειγματοληπτικό έλεγχο. Η εταιρία STEINEL αναλαμβάνει την εγγύηση για άψογη κατάσταση και λειτουργία. Ο χρόνος εγγύησης ανέρχεται σε 36 μήνες και αρχίζει την ημέρα αγοράς του προϊόντος από τον καταναλωτή. Επιδιορθώνουμε όλα τα ελαττώματα που οφείλονται σε ελαττωματικό υλικό ή σε σφάλματα κατασκευής. Η παροχή εγγύησης γίνεται με επισκευή ή αντικατάσταση ελαττωματικών εξαρτημάτων σύμφωνα με δική μας επιλογή. Η παροχή εγγύησης εκπίπτει για βλάβες σε εξαρτήματα φθοράς και για βλάβες και ελαττώματα που οφείλονται σε ακατάλληλο χειρισμό ή ακατάλληλη συντήρηση. Περαιτέρω επακόλουθες βλάβες σε ξένα αντικείμενα αποκλείονται. Η εγγύηση παρέχεται μόνο εφόσον η μη αποσυναρμολογημένη συσκευή ταχυδρομηθεί σε καλή συσκευασία στη σχετική υπηρεσία σέρβις με σύντομη αναφορά της βλάβης, απόδειξη ταμείου ή τιμολόγιο (ημερομηνία αγοράς και σφραγίδα εμπόρου). **Σέρβις:** Για επισκευές μετά την παρέλευση του χρόνου εγγύησης ή για ελαττώματα χωρίς εγγυητική αξίωση απευθυνθείτε στην πλησιέστερη υπηρεσία σέρβις για να πληροφορηθείτε τη δυνατότητα επισκευής.

TR - TÜRKÇE

Çalışma Prensibi
Sensörlü iç mekan lambası aktif bir hareket sensörüdür. Cihaz içine entegre edilmiş HF sensörü yüksek frekanslı elektromanyetik dalgalar (5,8 GHz) yayar ve bu dalgalardan gelen yansımaları kaydeder. Kapsama alanında kaydedilecek en küçük bir hareket yankı değişmesine sebep olduğundan sensör tarafından tespit edilir ve ışık ayarlanmış olan süre boyunca yanar. Kapsama özelliğinin kapılardan, cam veya ince duvarlardan geçerek gerçekleşmesi mümkündür. **Uyarı:** HF Sensörünün yüksek frekans gücü < 1 mW – değerindedir ve bu frekans cep telefonu veya mikro dalgalı fırının yaydığı frekansın binde biri kadar bir değerdir.

Güvenlik Bilgileri
- Montaj çalışması esnasında bağlanacak olan elektrik kablosundan akım geçmemelidir. Bu nedenle önce elektrik akımını kesin ve sonra kabloda gerilim olmadığını voltaj kontrol cihazı ile kontrol edin.
- Lambanın tesisat çalışması elektrik şebekesi üzerinde yapılan bir çalışmadır. Bu nedenle sözkonusu çalışma geçerli olan tesisat yönetmelikleri ve bağlama şartlarına göre yapılacaktır. (örn.: DE-VDE 0100, AT-ÖVE / ÖNORM E8001-1, CH-SEV 1000)
- Sadece orijinal yedek parça kullanın.
- Cihazı kendiniz parçalarına ayırmayınız. Onarım çalışmaları sadece yetkili servisler tarafından yapılacaktır.
- Bu lambanın ışık kaynağı değiştirilemez; ışık kaynağının değiştirilmesi gerektiğinde (örn. çalışma ömrü sona erdiğinde), komple lambanın yenilenmesi gerekir.

Tesisat Uyarıları 1 – 9
Önemli: Sensörlü iç mekan lambanın montajında, lambanın titreşime maruz kalmayacak şekilde bağlanmasına dikkat edilecektir.
Lambanın ayarlı ışık anahtarına (dimmer) bağlanması durumunda sensörlü iç mekan lambası hasar görür.
L = Faz (çoğunlukla siyah veya kahverengi), N = Nötr iletken (çoğunlukla mavi), PE = Koruyucu iletken (yeşil/sarı)
Dikkat: Koruyucu iletkeni gerektiğinde devam ettirin. **Dikkat:** PE koruyucu iletkeni, eğer mevcut ise, kablo bandıyla izole edin. Elektrik besleme kablosuna, açma ve kapama için uygun bir elektrik anahtarı monte edilebilir. Önemli: Bağlantıların karıştırılması, cihazın hasar görmesine yol açabilir.

Ek Bir Tüketicinin Bağlanması:
Sensörlü iç mekan lambasına max. 200 W gücünde ek bir tüketici bağlanabilir (örneğin banyo/WC fanı veya ek lamba gibi), bu tüketici elektronik sistem tarafından kumanda edilebilir.

Fonksiyon 10 – 10.3
Lamba şalter üzerinden manuel olarak açıldığında ölçüm safhası için 10 saniye sonra kapanır ve arkasından sensör işletmesi için aktif konuma gelir. Işık şalterine yeniden basmaya gerek yoktur.
10.1 Alaca Karanlık Ayarı (Devreye Girme Sınırı) (Fabrika çıkış ayarı: Gündüz ışık işletmesi 2000 Lux)
Lambanın istenilen devreye girme sınırı kademesiz olarak yaklaşık 2 Lux ile 2000 Lux arasında ayarlanabilir.
Ayar regülatörü **+** konumuna ayarlandığında = Gündüz ışık işletmesi yakl. 2000 Lux.
Ayar regülatörü **–** konumuna ayarlandığında = Alaca karanlık işletmesi yakl. 2 Lux
Kapsama alanının ayarlanması ve gündüz ışığı fonksiyon testi için ayar civatası gündüz ışık işletmesine ayarlanmış olmalıdır.
10.2 Zaman Ayarı (Kapatma Gecikmesi) (Fabrika çıkış ayarı: 5 san.)
Lambanın yanma süresi, kademesiz olarak 5 san. – 15 dakika arasında ayarlanabilir.
Ayar düğmesi **–** konumunda = en kısa süre 5 san. / Ayar düğmesi **+** konumunda = en uzun süre 15 dak.
Bu süre dolmadan önce gerçekleşecek her yeni hareket algılaması saatin yeniden başlatılmasına sebep olur. Kapsama alanının ayarlanması ve fonksiyon testi için en kısa yanma süresinin ayarlanmasını tavsiye ederiz.
Uyarı: Lambanın her kapatma işleminden sonra yeni bir hareket algılaması yaklaşık 1 saniye boyunca kesilir. Ancak bu süre dolduktan sonra lamba, hareket algılaması olduğunda yanar.
10.3 Erişim Mesafesi Ayarı (Hassaslık) (Fabrika çıkış ayarı: 5 m)
1 m – 5 m arasında kademesiz ayarlanabilir erişim mesafesi
Ayar düğmesi **–** konumunda = en kısa menzil 1 m / Ayar düğmesi **+** konumunda = en uzun menzil 5 m

İşletme Arızaları (Arıza / Sebebi ⇨ *Tamiri*)
Gerilim beslemesi yok / Ev sigortası arızalı, açılmadı, kablo kesintisi ⇨ *Yeni sigorta takın, şebeke şalterini açın, voltaj kontrol cihazı ile kabloyu kontrol edin* / Besleme kablosunda kısa devre ⇨ *Bağlantıları kontrol edin* / Muhtemelen mevcut şebeke şalteri kapatıldı ⇨ Şebeke şalterini açın **Devreye girmiyor** / Alaca karanlık ayarı yanlış seçildi ⇨ *Yeniden ayarlayın* / Şebeke şalteri KAPALI ⇨ *Açın* / Ev sigortası arızalı ⇨ *Yeni ev sigortası takın, gerektiğinde bağlantıyı kontrol edin* **Kapanmıyor** / Kapsama alanı içinde sürekli hareket algılanıyor ⇨ *Kapsama alanını kontrol edin* **Herhangi bir hareket algılanmadan devreye giriyor** / Lamba hareket algılamasına karşı güvenli şekilde monte edilmedi ⇨ *Gövdeyi sabit şekilde monte edin* / Hareket oluşmuştu fakat gözlemleyici tarafından algılanmadı (duvar arkasındaki hareket, lambanın hemen yakınındaki küçük bir obje vs.) ⇨ *Alanı kontrol edin, erişim mesafesi ayarını asgari seviyeye indirin* **Hareket algılamasına rağmen lamba devreye girmiyor** / Hızlı hareketler arızayı asgariye indirmek için bastırılır veya kapsama alanı çok küçük olarak ayarlanmıştır ⇨ *Alanı kontrol edin*

Uygunluk Açıklaması
Bu vesileyle STEINEL Vertrieb GmbH, FRS 20 LED kablosuz sistem türünün 2014/53/EU yönetmeliğine uygunluğunu beyan eder. AT Uygunluk Beyanı'nın tam metnini şu web adresinden temin edebilirsiniz: www.steinel.de

Tasfiye
Elektrikli cihazlar, aksesuar ve ambalajlar, çevre dostu bir dönüşüme gönderilmelidir.

Elektrikli cihazları evsel atıkların içine atmayın!

Sadece AB ülkeleri için:
Atık Elektrikli ve Elektronik Cihazlar Avrupa yönergesine ve bunun dönüştüğü ulusal yasaya göre, artık kullanılamayacak haldeki elektrikli cihazların ayrı toplanıp çevre dostu geri dönüşüm için gönderilmesi zorunludur.

Üretici garantisi
Bu STEINEL ürünü yüksek itina ile üretilmiş olup geçerli olan yönetmeliklere uygun olarak fonksiyon ve güvenlik testlerinden geçirilmiş ve son olarak numune kontrolü işlemleri uygulanmıştır. STEINEL firması ürünün mükemmel durumda ve fonksiyon özelliklerine sahip olduğunu garanti eder. Cihaz 36 ay garantilidir ve garanti süresi cihazın alıcıya satıldığı günden itibaren başlar. Firmamız malzeme ve imalat hatalarından kaynaklanan arızaları giderir, garanti kapsamında verilen bu hizmetler arızalı parçanın onarımı veya değiştirilmesi şeklinde yerine getirilir ve bu seçim firmamız karar verir. Sarf malzemeleri, yönetmeliklere aykırı kullanım veya bakımdan kaynaklanan hasar ve eksiklikler garanti kapsamına dahil değildir. Bunun dışında yabancı eşyalar üzerinde oluşacak müteakip hasarlarda firmamızdan herhangi bir hak iddia edilemez. Garanti hizmetlerinden faydalanmak sadece, cihaz sökülmeden ve parçalarına ayrılmadan, özet arıza açıklaması, kasa fişi veya fatura (satın alış tarihini bayi kaşesi ile) ile iyi şekilde ambalajlanarak yetkili servis merkezine gönderilmesi ile gerçekleşir. **Servis:** Garanti süresi dolduktan sonra oluşan arızalar veya garanti kapsamında bulunmayan parçaların tamiri için en yakın servis merkezinize başvurun.

HU - MAGYAR

Működési elv
A belső mozgásérzékelős lámpa aktív mozgásérzékelőként működik. A beépített HF-érzékelő nagyfrekvenciás elektromágneses hullámokat bocsát ki (5,8 GHz), és felfogja azok visszaverődését. A lámpa érzékelési tartományában észlelt legkisebb mozgás esetén az érzékelő felismeri a visszhang megváltozását, és a megadott időre bekapcsolja a lámpát. A mozgás érzékelése ajtókon, üvegen vagy vékony falakon keresztül is lehetséges. **Megjegyzés:** A HF-érzékelő nagyfrekvenciás sugárzási teljesítménye < 1 mW – ez egy mobiltelefon vagy mikrohullámú sütő sugárzásának mindössze 1000-ed része.

Biztonsági utasítások
■ Szereléskor a csatlakoztatni kívánt vezetéknek feszültségmentesnek kell lennie. Ezért a szerelés megkezdése előtt kapcsolja le az áramot, és feszültség-ellenőrző segítségével ellenőrizze a feszültségmentességet!
■ A lámpa felszerelésekor hálózati feszültséggel dolgozik. Ezeket a munkákat ezért szakember által, a szokásos szerelési és csatlakoztatási előírásoknak megfelelően kell végrehajtani. (pl.: DE - VDE 0100, AT - ÖVE / ÖNORM E8001-1, CH - SEV 1000)
■ Csak eredeti alkatrészeket használjon!
■ Ne szerelje szét a berendezést! Javítását csak szakszerviz végezheti.
■ A lámpa fényforrását nem lehet cserélni; amennyiben a fényforrást cserélni kell (pl. ha élettartamának végére ért), a teljes lámpát le kell cserélni.

Felszerelési tudnivalók 1 – 9
Fontos: A belső mozgásérzékelős lámpa felszerelésekor ügyelni kell arra, hogy rázkódásmentesen legyen rögzítve.
Fényerőszabályzóhoz való csatlakoztatás a belső mozgásérzékelős lámpa károsodását okozza!
L = fázisvezeték (többnyire fekete vagy barna) N = nulla vezető (többnyire kék), PE = védővezető (zöld/sárga)
Figyelem: A védővezetőt szükség esetén vezesse tovább. **Figyelem!** A PE védővezetőt, ha van, szigetelje el ragasztószalaggal. A hálózati betápvezetékbe a ki- és bekapcsolás céljából természetesen hálózati kapcsoló is szerelhető. Fontos! A csatlakozások felcserélése a készülék megrongálódásához vezethet.
Egy további fogyasztó csatlakoztatása:
A belső mozgásérzékelős lámpához egy max. 200 W teljesítményű további fogyasztó (pl. fürdőszobai/WC-ventilátor, vagy további lámpa) is csatlakoztatható, amelyet a lámpa elektronikája kapcsolhat.

Funkciók 10 – 10.3
A lámpának a kapcsolóval történt manuális üzembe helyezésekor az a kb.10mp-es bemérési fázis után kikapcsol, majd azt követően érzékelő üzemmódban marad. A világításkapcsoló ismételt működtetése nem szükséges.

10.1 Alkonykapcsoló-beállítás (az érzékenység beállítása) (gyári beállítás: nappali üzem, 2000 Lux)
A lámpa érzékelési küszöbe fokozatmentesen állítható 2 - 2000 Lux között.
A szabályzót **+** -ra állítva = nappali üzem, kb. 2000 Luxnál.
A szabályzót a **–** -ra állítva = szürkületi üzemmód kb. 2 Lux.
Az érzékelési tartomány beállításához és a működés ellenőrzéséhez nappali fénynél az állítócsavart a nappali üzemnek megfelelő állásba kell állítani.
10.2 Időbeállítás (kikapcsolás-késleltetés) (Gyári beállítás: 5 mp)
A világítási idő fokozatmentesen állítható 5 mp-től 15 percig
Szabályozó gomb **–** ra állítva = legrövidebb idő (5 mp) / szabályozó gomb **+** ra állítva = leghosszabb idő (15 perc)
A beállított idő letelte előtt érzékelt mozgás hatására az idő mérése újra kezdődik. Az érzékelési tartomány beállításához és a működés ellenőrzéséhez a legrövidebb idő beállítása ajánlott.
Megjegyzés: Miután a lámpa önműködően kikapcsolt, a mozgásérzékelés kb. 1 mp-ig megszakad. Csak ennek az időnek a letelte után képes a lámpa mozgás esetén ismét bekapcsolni.
10.3 Hatótávolság-beállítás (az érzékenység beállítása) (gyári beállítás: 5 m)
Fokozatmentes beállítható hatótávolság 1 m – 5 m
Szabályozó gomb **–** ra állítva = legrövidebb hatótávolság (1 m) / szabályozó gomb **+** ra állítva = leghosszabb hatótávolság (5 m)

Üzemzavarok (Üzemzavar / Ok ⇨ *Megoldás*)
Nem kap feszültséget /a ház biztosítéka hibás, nincs bekapcsolva, a vezeték megszakadt ⇨ *új biztosíték; kapcsolja be a hálózati kapcsolót; feszültségmérővel ellenőrizze a vezetéket* / Rövidzárlat a hálózati vezetékben ⇨ *ellenőrizze a csatlakozókat* / Hálózati kapcsoló ki van kapcsolva ⇨ hálózati kapcsolót bekapcsolni **Nem kapcsol be** / Alkonykapcsoló-beállítás hibás ⇨ *állítsa be újra* / a hálózati kapcsoló KI van kapcsolva ⇨ *be* / a ház biztosítéka hibás ⇨ *helyezzen be új biztosítékot, ill. ellenőrizze a csatlakozásokat* **Nem kapcsol ki** / folyamatos mozgás az érzékelési tartományban ⇨ *ellenőrizze az érzékelési tartományt* **Látható mozgás nélkül bekapcsol** / A lámpa nincs szilárdan rögzítve ⇨ *Rögzítse szilárdan a készülékházat* / Van mozgás, bár a megfigyelő nem érzékeli azt (mozgás fal mögött, kis tárgy mozgása a lámpa közvetlen közelében, stb.) ⇨ *Ellenőrizze az érzékelési területet, csökkentse a hatótávolság-beállítást* **Mozgás ellenére sem kapcsol be** / A gyors mozgásokat a rendszer a zavarok elkerülése érdekében figyelmen kívül hagyja, vagy az érzékelési tartomány túl kicsire van állítva ⇨ *ellenőrizze az érzékelési tartományt*

Megfelelőségi nyilatkozat
STEINEL Vertrieb GmbH igazolja, hogy a FRS 20 LED típusú rádióberendezés megfelel a 2014/53/EU irányelvnek. Az EU-megfelelőségi nyilatkozat teljes szövege elérhető a következő internetes címen: www.steinel.de

Ártalmatlanítás
Gondoskodjon az elektromos készülékek, a tartozékok és a csomagolás környezetbarát újra hasznosításáról.

Ne dobjon elektromos készülékeket a háztartási szemétbe!

Csak az EU-országok esetében:
Az elektromos és elektronikus berendezések hulAz elektromos és elektronikus berendezések hulladékainak kezelésére vonatkozó hatályos európai irányelvek, és azok végrehajtásáról szóló nemzeti rendelkezések szerint a már nem használható elektromos készülékeket külön kell gyűjteni, és környezetbarát újrahasznosításukról gondoskodni.

Gyári garancia
Ezt a STEINEL terméket a legnagyobb gonddal készítették, működését és biztonságát az érvényes előírásoknak megfelelően ellenőrizték, majd szúrópróba során tesztelték. A STEINEL garanciát vállal a kifogástalan minőségre és működésre. A garancia ideje 36 hónap, ami a vásárlás napján kezdődik. Miden olyan hibát kijavítunk, ami anyag- vagy gyártási hibára vezethető vissza. A garancia teljesítésének módját mi választjuk meg: ez lehet a hibás rész javítása, vagy cseréje. Nem vállalunk garanciát kopásnak kitett alkatrészekre és olyan károsodásokra, amit szakszerűtlen kezelés vagy karbantartás okozott. Más tárgyakra következményként átterjedő károk a garanciából ki vannak zárva. A garanciát csak akkor vállaljuk, ha a készüléket szétszereletlen állapotban, a hiba rövid leírásával, pénztárbizonylattal vagy számlával (vétel időpontjával, kereskedő pecsétjével) együtt, szakszerűen becsomagolva az illetékes szervizállomásra küldték. **Szerviz:** A garanciaidő lejárta után, vagy nem garanciális meghibásodások esetén javítási igényével kérjük, forduljon az Önhöz legközelebbi szervizhez.

CZ - ČESKY

Princip činnosti
Vnitřní senzorové svítidlo je aktivní hlásič pohybu. Integrovaný senzor VF vysílá vysokofrekvenční elektromagnetické vlny (5,8 GHz) a přijímá jejich echo. Při sebemenším pohybu v oblasti záchytu svítidla je senzorem zaznamenána změna echa a světlo se na nastavenou dobu zapne. Záchyt je možný i přes dveře, okenní tabule nebo tenké stěny. **Upozornění:** Vysokofrekvenční výkon senzoru VF činí < 1 mW – což je jen setina vysílacího výkonu mobilního telefonu nebo mikrovlnné trouby.

Bezpečnostní pokyny
■ Připojované elektrické vedení nesmí být během montáže pod napětím. Proto je nejprve třeba vypnout proud a poté pomocí zkoušečky napětí zkontrolovat, zda je vedení bez napětí.
■ Při instalaci svítidla se jedná o práci na síťovém napětí. Musí proto být provedena odborníkem podle obvyklých předpisů pro instalaci elektrických zařízení a podmínek jejich připojení dle ČSN. (např.: DE - VDE 0100, AT - ÖVE / ÖNORM E8001-1, CH - SEV 1000)
■ Používejte jen originální náhradní díly.
■ Přístroj sami nedemontujte. Opravu může provést jen odborný servis.
■ Světelný zdroj tohoto svítidla nelze vyměnit, jestliže musí být světelný zdroj vyměněn (např. na konci své životnosti), je třeba vyměnit celé svítidlo.

Pokyny k instalaci 1 – 9
Důležité: Při montáži vnitřního senzorového svítidla dbát, aby bylo upevněno bez otřesů.
Připojení k útlumovému regulátoru vede k poškození vnitřního senzorového svítidla.
L = fázový vodič (většinou černý nebo hnědý), N = neutrální vodič (většinou modrý), PE = ochranný vodič (zelenožlutý)
Pozor: Ochranný vodič v případě potřeby provlečte. **Pozor:** Ochranný vodič PE, je-li k dispozici, izolovat lepicí páskou. V přívodním síťovém vedení může být k zapínání a vypínání samozřejmě zařazen běžný síťový vypínač. Důležité: Záměna vodičů může mít za následek poškození přístroje.
Připojení přídavného spotřebiče: K vnitřnímu senzorovému svítidlu může být připojen dodatečný spotřebič s max. 200 VA (např. větrák v koupelně/WC nebo přídavné svítidlo), který se přepíná elektronicky.

Funkce 10 – 10.3
Při manuálním uvádění svítidla do provozu spínačem světel se svítidlo pro dobu fáze měření po 10 vteřinách vypne a následovně je aktivní pro senzorový provoz. Opětovné stisknutí spínače světel není potřebné.
10.1 Soumrakové nastavení (prahová reakční hodnota) (nastavení z výroby: provoz za denního světla 2000 lx)
Prahovou reakční hodnotu svítidla je možno nastavovat plynule v rozmezí od 2 do 2000 lx.
Otočný regulátor nastavený na **+** = provoz za denního světla, tedy asi 2000 lx.
Otočný regulátor nastavený na **–** = provoz za soumraku, tedy asi 2 lx.
K nastavení oblasti záchytu a provádění funkční zkoušky při denním světle nastavte otočný regulátor na provoz za denního světla.
10.2 Časové nastavení (zpoždění vypnutí) (nastavení z výroby: 5 s)
Doba, po kterou má svítidlo svítit, je plynule nastavitelná v rozmezí 5 s až 15 min.
Otočný regulátor nastavený na **–** = nejkratší čas 5 s / otočný regulátor nastavený na **+** = nejdelší čas 15 min.
Každým pohybem před uplynutím této doby budou znovu spuštěny automatické hodiny. K nastavování oblasti záchytu a provádění funkční zkoušky se doporučuje nastavit nejkratší dobu.
Upozornění: Po každém vypnutí svítidla je opětovné zachycování pohybu přerušeno asi na 1 vteřinu. Teprve po uplynutí této doby může svítidlo při pohybu zase zapnout světlo.
10.3 Nastavení dosahu (citlivost) (nastavení z výroby: 5 m)
Plynule nastavitelný dosah 1 m až 5 m.
Otočný regulátor nastavený na **–** = nejkratší dosah 1 m / otočný regulátor nastavený na **+** = nejdelší dosah 5 m

Provozní poruchy (porucha / příčina ⇨ *náprava*)
Bez napětí / Vadná domovní pojistka, svítidlo není zapnuto, přerušené vedení ⇨ *Novou domovní pojistku, zapnout síťový vypínač, zkontrolovat vedení pomocí zkoušečky napětí* / Zkrat v síťovém přívodním vedení ⇨ *Zkontrolovat připojení* / Event. síťový vypínač v poloze vypnuto ⇨ Zapnout síťový vypínač **Svítidlo nezapíná** / Nesprávně zvolené soumrakové nastavení ⇨ *Znovu nastavit* / Vadná žárovka ⇨ *Vyměnit žárovku* / Síťový vypínač v poloze VYPNUTO ⇨ *Zapnout* / Vadná domovní pojistka ⇨ *Novou domovní pojistku, popř. zkontrolovat připojení* **Svítidlo nevypíná** / Trvalý pohyb v oblasti záchytu ⇨ *Zkontrolovat oblast záchytu* **Zapíná bez znatelného pohybu** / Svítidlo namontovat tak, aby se nepohybovalo ⇨ *Pevně namontovat těleso* / K pohybu došlo, ale nebyl zaznamenán sledující osobou (pohyb za zdí, pohyb malého objektu v bezprostřední blízkosti svítidla atd.) ⇨ *Zkontrolovat oblast, minimalizovat nastavení dosahu* **Svítidlo zapne i bez zaznamenání pohybu** / Rychlé pohyby jsou potlačeny k minimalizaci rušení nebo je nastavena příliš malá oblast záchytu ⇨ *Zkontrolovat oblast.*

Prohlášení o shodě
Tímto STEINEL Vertrieb GmbH prohlašuje, že typ rádiového zařízení FRS 20 LED je v souladu se směrnicí 2014/53/EU. Úplné znění EU prohlášení o shodě je k dispozici na této internetové adrese: www.steinel.de

Likvidace
Elektrická zařízení, příslušenství a obaly by měly být odvezeny k ekologickému opětovnému zhodnocení.

Nevyhazujte elektrická zařízení do domovního odpadu!

Jen pro země EU:
V souladu s platnou evropskou směrnicí o odpadních elektrických a elektronických zařízeních a jejím převedení do národního práva musí být nepoužitelná elektrická zařízení separována a odevzdána k ekologickému opětovnému zhodnocení.

Záruka výrobce
Tento výrobek firmy STEINEL je vyráběn s maximální pozorností věnovanou jeho funkčnosti a bezpečnosti, které byly vyzkoušeny podle platných předpisů, přičemž se výrobek rovněž podrobil namátkové výstupní kontrole. Firma STEINEL přebírá záruku za bezvadné provedení a funkčnost. Záruka se poskytuje v délce 36 měsíců a začíná dnem prodeje výrobku spotřebiteli. Odstraněny budou nedostatky způsobené vadným materiálem nebo výrobními vadami. Záruka spočívá v opravě nebo výměně vadných součástí dle rozhodnutí servisu. Záruka se nevztahuje na vady a škody na dílech podléhajících opotřebení, na škody způsobené nesprávným zacházením nebo údržbou ani na rozbití způsobené pádem. Uplatňování dalších nároků následných škod na cizích věcech je vyloučeno. Záruka bude uznána jen tehdy, bude-li nedemontovaný přístroj dobře zabalen, přiložen krátký popis závady, pokladní stvrzenka nebo faktura (datum prodeje a razítko prodejny), poslán na adresu příslušného servisu. **Servis:** Po uplynutí záruční doby nebo v případě závad, na které se záruka nevztahuje, se u nejbližší servisní stanice informujte o možnosti opravy.

SK - SLOVENSKY

Princíp
Svietidlo s vnútorným senzorom je aktívny hlásič pohybu. Integrovaný VF senzor vysiela vysokofrekvenčné elektromagnetické vlny (5,8 GHz) a prijíma ich odozvu. Pri najmenšom pohybe v priestore snímania svietidla je zmena odozvy zaznamenaná senzorom a zapne sa svetlo na nastavený čas. Snímanie je možné cez dvere, sklenené tabule alebo tenké steny. **Upozornenie:** Vysokofrekvenčný výkon VF senzoru je < 1 mW – iba jedna tisícina vysielacieho výkonu mobilného telefónu, alebo mikrovlnnej rúry.

Bezpečnostné pokyny
■ Pri montáži musí byť pripájaný elektrický prívod bez napätia. Preto najskôr odpojte elektrický prúd a skúšačkou skontrolujte, či je prívodný kábel bez prúdu.
■ Pri inštalácii svietidla sa jedná o prácu pri sieťovom napätí. Musí ju preto vykonať osoba s príslušnou elektrotechnickou kvalifikáciou v súlade s národnými inštalačnými predpismi a pripájacími podmienkami. (napr.: DE - VDE 0100, AT - ÖVE / ÖNORM E8001-1, CH - SEV 1000)
■ Používajte iba originálne náhradné diely.
■ Prístroj nerozoberajte. Opravy môže vykonávať len autorizovaný servis.
■ Svetelný zdroj tohto svietidla sa nedá vymeniť. V prípade nutnosti výmeny svetelného zdroja (napr. na konci jeho životnosti) sa musí vymeniť celé svietidlo.

Pokyny pre inštaláciu 1 – 9
Dôležité: Pri montáži svietidla s vnútorným senzorom je potrebné dbať na to, aby bolo pripevnené tak, aby sa zabránilo otrasom.
Pripojenie na stmievač vedie k poškodeniu svietidla s vnútorným senzorom.
L = fáza (väčšinou čierna alebo hnedá), N = neutrálny vodič (väčšinou modrý), PE = ochranný vodič (zeleno-žltý)
Pozor: Ochranný vodič v prípade potreby preslučkujte. **Pozor:** PE ochranný vodič, ak je k dispozícii, izolujte lepiacou páskou. Na napájacie vedenie sa môže namontovať sieťový spínač na zapínanie a vypínanie. Dôležité: Zámena prípojok môže viesť k poškodeniu prístroja.
Pripojenie dodatočného spotrebiča: Na svietidlo s vnútorným senzorom môže byť pripojený ďalší spotrebič s max. 200 W (napr. kúpeľňový/WC odvetrávač, alebo ďalšie svietidlo), ktorý sa zapína elektronicky.

Funkcia 10 – 10.3
Pri manuálnom zapnutí svietidla vypínačom sa toto vypne po 10 sekundách pre meraciu fázu a následne je aktívne pre senzorový režim. Nie je potrebné znovu stláčať vypínač.
10.1 Nastavenie stmievania (prah citlivosti) (výrobné nastavenie: prevádzka pri dennom svetle 2000 lx)
Plynulo nastaviteľný prah citlivosti svietidla 2 – 2000 lx.
Regulátor nastavený na **+** = prevádzka pri dennom svetle cca 2000 lx.
Regulátor nastavený na **–** = prevádzka so stmievaním cca 2 lx.
Pre nastavenie priestoru snímania a pre funkčný test pri dennom svetle je potrebné regulátor nastaviť na prevádzku pri dennom svetle.
10.2 Nastavenie času (oneskorenie vypínania) (výrobné nastavenie: 5 s)
Plynulo nastaviteľná doba svietenia 5 s – 15 min.
Nastavovací regulátor nastavený na **–** = najkratší čas 5 s/nastavovací regulátor nastavený na **+** = najdlhší čas 15 min.
Pri každom zaznamenaní pohybu pred uplynutím tohto času sa čas začne odpočítavať znovu. Pre nastavenie priestoru snímania a pre funkčný test sa odporúča nastaviť najkratší čas.
Upozornenie: Po každom vypnutí svietidla sa zachytenie pohybu preruší na cca 1 sekundu. Až po uplynutí tejto doby sa môže svietidlo pri pohybe znovu zapnúť.
10.3 Nastavenie dosahu (citlivosť) (výrobné nastavenie: 5 m)
Plynulo nastaviteľný dosah 1 m – 5 m
Nastavovací regulátor nastavený na **–** = najkratší dosah 1 m/nastavovací regulátor nastavený na **+** = najdlhší dosah 5 m

Prevádzkové poruchy (porucha / príčina ⇨ *náprava*)
Bez napätia / defektná domová poistka, nie je zapnuté, prerušené vedenie ⇨ *nová domová poistka, zapnúť sieťový spínač, skontrolovať vedenie pomocou skúšačky* / skrat v prívodnom sieťovom vedení ⇨ *skontrolovať pripojenia* / príp. sieťový spínač vypnutý ⇨ zapnúť sieťový spínač **nezapína sa** / nastavenie stmievania nesprávne zvolené ⇨ *znovu nastaviť* / vypnutý sieťový spínač ⇨ *zapnúť* / defektná domová poistka ⇨ *nová domová poistka, príp. skontrolovať pripojenie* **nevypína sa** / trvalý pohyb v priestore snímania ⇨ *skontrolovať priestor* **zapína sa bez viditeľného pohybu** / svietidlo nie je namontované tak, že sú vylúčené otrasy ⇨ *kryt pevne namontovať* / pohyb sa vyskytoval, ale nebol pozorovateľom spozorovaný (pohyb za stenou, pohyb malého objektu v bezprostrednej blízkosti svietidla atď.) ⇨ *priestor skontrolovať, minimalizovať nastavenie dosahu* **nezapína sa napriek pohybu** / rýchle pohyby sa pre minimalizovanie porúch potláčajú, alebo priestor snímania nastavený príliš malý ⇨ *skontrolovať priestor*

Vyhlásenie o zhode
STEINEL Vertrieb GmbH týmto vyhlasuje, že rádiové zariadenie typu FRS 20 LED je v súlade so smernicou 2014/53/EÚ. Úplné EÚ vyhlásenie o zhode je k dispozícii na tejto internetovej adrese: www.steinel.de

Zneškodnenie
Elektrické zariadenia, príslušenstvo a obaly odovzdajte na ekologickú recykláciu.

Elektrické zariadenia nevyhadzujte do komunálneho odpadu!

Iba pre krajiny EÚ:
Podľa platnej európskej smernice o odpade z elektrických a elektronických zariadení a jej implementácie do národnej legislatívy sa musia nepoužívané elektrické a elektronické zariadenia zbierať separovane a odovzdať na ekologickú recykláciu.

Záruka výrobcu
Tento produkt Steinel je vyrobený s maximálnou dôslednosťou, skontrolovaný na funkčnosť a bezpečnosť podľa platných predpisov a následne podrobený náhodnej skúšobnej kontrole. Steinel preberá záruku bezchybného stavu a funkčnosti. Záručná doba je 36 mesiacov a začína plynúť dňom predaja spotrebiteľovi. Odstránime všetky nedostatky zakladajúce sa na chybe materiálu alebo výroby. Záručné plnenie sa realizuje prostredníctvom opravy alebo výmeny poškodených dielov podľa našej voľby. Záručné plnenie sa nevzťahuje na poškodenie opotrebovávaných dielov ani na škody a nedostatky, ktoré vznikli nesprávnym zaobchádzaním alebo údržbou. Ďalšie spôsobené škody na cudzích predmetoch sú vylúčené. Garancia je poskytovaná iba vtedy, ak je nerozobratý prístroj s krátkym popisom chyby, pokladničným blokom alebo faktúrou (dátum zakúpenia a pečiatka obchodníka), dobre zabalený, zaslaný na príslušnú servisnú stanicu. **Servis:** Po uplynutí záručnej doby alebo v prípade chýb, na ktoré sa nevzťahuje záruka, sa o možnosti opravy informujte v najbližšom servise.

PL - POLSKI (Tłumaczenie instrukcji oryginalnej)

Zasada działania
Lampa wewnętrzna z czujnikiem ruchu jest aktywnym detektorem ruchu. Zintegrowany czujnik wysokiej częstotliwości wysyła fala elektromagnetyczne o wysokiej częstotliwości (5,8 GHz) i odbiera ich odbicie. Nawet przy najmniejszym ruchu w obszarze wykrywania lampy, czujnik rejestruje zmianę echa fal i włącza lampę, która świeci w zaprogramowanym czasie. Możliwe jest wykrywanie ruchu przez drzwi, szyby szklane lub cienkie ściany. **Wskazówka:** Moc nadawcza czujnika fal elektromagnetycznych wysokiej częstotliwości wynosi < 1 mW – stanowi to tylko jedną tysięczną mocy nadawczej telefonu komórkowego lub kuchenki mikrofalowej.

Zasady bezpieczeństwa
■ Przewód zasilający, który należy podłączyć przy montażu nie może być pod napięciem. Dlatego najpierw należy wyłączyć prąd i sprawdzić brak napięcia przy pomocy próbnika napięcia.
■ Podczas instalacji lampy chodzi o pracę wykonywaną pod napięciem sieciowym. Dlatego powinien ją wykonać specjalista, zgodnie z obowiązującymi w danym kraju przepisami dotyczącymi instalacji i podłączania do zasilania elektrycznego. (np.: DE - VDE 0100, AT - ÖVE / ÖNORM E8001-1, CH - SEV 1000)
■ Stosować tylko oryginalne części zamienne.
■ Nie wolno rozkładać urządzenia na części. Naprawę może wykonywać jedynie punkt serwisowy.
■ Źródło światła tej lampy nie jest wymienne; jeżeli zajdzie konieczność wymiany źródła światła (np. po upłynięciu jego żywotności), należy wymienić całą lampę.

Wskazówki instalacyjne 1 – 9
Ważne: Przy montażu lampy wewnętrznej z czujnikiem ruchu należy przestrzegać, aby zamontować ją w miejscu nie podlegającym wstrząsom i drganiom.
Podłączenie do ściemniacza powoduje uszkodzenie lampy wewnętrznej z czujnikiem ruchu.
L = przewód zasilający (najczęściej czarny lub brązowy), N = przewód zerowy (najczęściej niebieski),
PE = przewód ochronny (zielony/żółty)
UWAGA: W razie potrzeby poprowadzić przewód ochronny. **Uwaga:** Przewód ochronny PE, jeżeli występuje, zabezpieczyć taśmą izolacyjną. W przewodzie zasilającym można oczywiście zainstalować wyłącznik sieciowy do ręcznego włączania i wyłączania oświetlenia. Ważne: Zamienienie przyłączy może spowodować uszkodzenie urządzenia.
Podłączenie dodatkowego odbiornika energii: Do lampy wewnętrznej z czujnikiem ruchu można podłączyć dodatkowy odbiornik energii elektrycznej o max poborze mocy max. 200 W (np. wentylator łazienkowy / ustępowy lub dodatkową lampę), włączany elektronicznie.

Działanie 10 – 10.3
W przypadku ręcznego uruchomienia lampy poprzez włącznik, następuje 10-sekundowy okres nastawczy, po czym urządzenie przechodzi w stan aktywny dla trybu czujnikowego. Nie ma potrzeby ponownego naciskania włącznika.
10.1 Ustawianie progu czułości zmierzchowej (Ustawienie fabryczne: praca przy świetle dziennym, 2000 luksów)
Ustawiany płynnie próg czułości czujnika w zakresie 2 – 2000 luksów.
Pokrętło regulacyjne ustawione na **+** = praca przy świetle dziennym ok. 2000 luksów.
Pokrętło regulacyjne ustawione na **–** = praca o zmierzchu, ok. 2 luksy
Podczas ustawiania zasięgu czujnika i podczas testu funkcjonowania przy świetle dziennym należy ustawić pokrętło regulacyjne na dzienny tryb pracy.
10.2 Ustawianie czasu załączenia (opóźnienie wyłączenia) (Ustawienie fabryczne: 5 s)
Płynnie ustawiany czas świecenia lampy w zakresie 5 s - 15 min.
Pokrętło regulacyjne ustawione w pozycji **–** = najkrótszy czas 5 s / pokrętło regulacyjne ustawione w pozycji **+** = najdłuższy czas 15 min.
Każdy kolejny ruch zarejestrowany przed upływem ustawionego czasu powoduje ponowne uruchomienie zegara. Podczas ustawiania zasięgu czujnika i testu funkcjonowania zalecamy ustawienie najkrótszego czasu świecenia.
Wskazówka: Po każdym wyłączeniu lampy występuje ok. 1-sekundowa przerwa przed ponowną rejestracją ruchu. Dopiero po upływie tego czasu lampa zareaguje na ponowny ruch, zapalając się.
10.3 Ustawianie zasięgu czujnika (czułości) (Ustawienie fabryczne: 5 m)
Bezstopniowo ustawiany zasięg czujnika 1 m – 5 m
Pokrętło regulacyjne ustawione w pozycji **–** = najkrótszy zasięg 1 m / pokrętło regulacyjne ustawione w pozycji **+** = najdłuższy zasięg 5 m.

Zakłócenia w pracy (Usterka / Przyczyna ⇨ *Usuwanie*)
Brak napięcia / przepalony bezpiecznik, nie włączony wyłącznik sieciowy, przerwany przewód ⇨ *założyć nowy bezpiecznik instalacyjny, włączyć wyłącznik sieciowy, sprawdzić przewód próbnikiem napięcia* / zwarcie w przewodzie zasilającym ⇨ *sprawdzić podłączenia elektryczne* / zainstalowany ewent. wyłącznik sieciowy jest wyłączony ⇨ włączyć wyłącznik sieciowy **Nie włącza się** / nieprawidłowo ustawiony próg czułości zmierzchowej ⇨ *ustawić na nowo* / wyłączony wyłącznik sieciowy ⇨ *włączyć* / uszkodzony bezpiecznik instalacyjny ⇨ *założyć nowy bezpiecznik, ewentualnie sprawdzić podłączenia elektryczne* **Nie wyłącza się** / w obszarze wykrywania czujnika ciągle się coś porusza ⇨ *sprawdzić obszar wykrywania czujnika* **Włącza się bez widocznego powodu** / lampa nie zamontowana stabilnie ⇨ *przykręcić na stałe obudowę* / Ruch miał miejsce, jednak nie został zauważony przez obserwatora (ruchy za ścianą, poruszanie się małego obiektu w bezpośrednim sąsiedztwie lampy itp.) ⇨ *skontrolować obszar wykrywania czujnika, zmniejszyć zasięg czujnika* **Nie włącza się pomimo ruchu** / szybkie ruchy są wytłumiane, aby zminimalizować zakłócenia albo ustawiono za mały zakres wykrywania ⇨ *sprawdzić obszar wykrywania czujnika*

Deklaracja zgodności z normami
STEINEL Vertrieb GmbH niniejszym oświadcza, że typ urządzenia radiowego FRS 20 LED jest zgodny z dyrektywą 2014/53/UE. Pełny tekst deklaracji zgodności UE jest dostępny pod następującym adresem internetowym: www.steinel.de

Utylizacja
Urządzenia elektryczne, akcesoria i opakowania należy oddać do recyklingu przyjaznego środowisku.

Nie wyrzucać urządzeń elektrycznych wraz z odpadami z gospodarstw domowych!

Tylko dla krajów UE:
Zgodnie z obowiązującymi dyrektywami europejskimi w sprawie zużytych urządzeń elektrycznych i elektronicznych oraz ich wdrażaniu do prawa krajowego nienadające się do użytkowania urządzenia elektryczne należy odbierać osobno i poddawać recyklingowi w sposób przyjazny środowisku.

Gwarancja producenta
Poniższy produkt firmy STEINEL został bardzo starannie wykonany. Prawidłowe działanie i bezpieczeństwo użytkowania potwierdzają przeprowadzone losowo kontrole jakości oraz zgodność z obowiązującymi przepisami. Firma STEINEL udziela gwarancji na prawidłową jakość i działanie. Okres gwarancji wynosi 36 miesięcy i rozpoczyna się z dniem sprzedaży użytkownikowi. W ramach gwarancji usuwamy braki wynikłe z wad materiałowych lub wykonawczych, Świadczenie gwarancyjne nastąpi według naszej decyzji przez naprawę lub wymianę wadliwych części. Gwarancja nie obejmuje uszkodzenia części podlegających zużyciu eksploatacyjnemu, uszkodzeń i usterek spowodowanych przez nieprawidłową obsługę lub konserwację. Wykluczone są szkody wtórne dotyczące przedmiotów obcych. Gwaracja udzielana jest tylko w przypadku odesłania niezdemontowanego i dobrze zapakowanego urządzenia wraz z paragonem lub rachunkiem zakupu (opatrzonym datą zakupu i pieczątką sklepu) i krótkim opisem usterek do najbliższego punktu serwisowego. **Serwis:** Aby uzyskać informacje na temat możliwości naprawy po upływie okresu gwarancji lub w razie usterek nieobjętych gwarancją, należy się skontaktować z najbliższym zakładem serwisowym.

RO - ROMÂNĂ

Principiul de funcționare
Lampa cu senzor pentru interior este un sesizor de mișcare activ. Senzorul de înaltă frecvență integrat emite unde electromagnetice de înaltă frecvență (5,8 GHz) și recepționează ecoul lor. La cea mai mică mișcare în domeniul de cuprindere al lămpii, modificarea ecoului este sesizată de senzor iar lumina este aprinsă pe durata setată. Detectarea mișcării este posibilă și prin uși, geamuri sau pereți subțiri. **Observație:** Puterea de emisie în înaltă frecvență a senzorului HF este < 1 mW – aceasta este numai a mia parte din puterea de emisie a unui telefon mobil sau a unui cuptor cu microunde.

Instrucțiuni de siguranță
■ La montaj, cablul electric de legătură nu trebuie să se afle sub tensiune. De aceea, se decuplează mai întâi alimentarea cu tensiune și se verifică lipsa tensiunii cu ajutorul unui tester de tensiune.
■ La instalarea lămpii este vorba de lucrări la tensiunea de rețea. Această lucrare trebuie efectuată numai de către personal calificat conform prevederilor și condițiilor specifice țării unde se realizează lucrarea. (de ex.: DE - VDE 0100, AT - ÖVE / ÖNORM E8001-1, CH - SEV 1000)
■ Nu utilizați decât piese de schimb originale.
■ Nu demontați aparatul. Efectuarea reparațiilor este permisă doar în ateliere de specialitate.
■ Sursa de lumină a acestei lămpi nu se poate înlocui; în cazul în care sursa de lumină trebuie înlocuită (de ex. la finalul duratei sale de viață), trebuie înlocuită întreaga lampă.

Indicații de instalare 1 – 9
Important: La montarea lămpii cu senzor pentru interior se va avea în vedere fixarea acesteia astfel încât să fie eliminate vibrațiile.
Racordarea la un variator de tensiune conduce la deteriorarea lămpii cu senzor pentru interior.
L = fază (de cele mai multe ori negru sau maro), N = conductor neutru (de cele mai multe ori albastru), PE = conductor de protecție (verde/galben)
Atenție: Dacă este necesar, conductorul de protecție se va trece printr-o buclă. **Atenție:** conductorul de protecție PE, dacă există, trebuie izolat cu bandă adezivă. Pe cablul de alimentare poate fi montat, bineînțeles, un întrerupător de rețea, pentru activare și dezactivare. Important: Inversarea legăturilor poate duce la deteriorarea aparatului.
Conectarea unui consumator suplimentar: La lampa cu senzor pentru interior poate fi racordat un consumator suplimentar de max. 200 W (de ex. ventilator baie-/WC sau lampă suplimentară), care este cuplat prin sistemul electronic.

Funcționarea 10 – 10.3
La punerea manuală în funcțiune a lămpii prin intermediul întrerupătorului de lumină, aceasta se decuplează timp de 10 secunde pentru faza de adaptare, după care este activă pentru regimul de funcționare cu senzor. Nu este necesară o nouă acționare a întrerupătorului de lumină.
10.1 Reglajul de crepuscularitate (prag de acționare) (reglaj din fabrică: funcționare la lumina zilei - 2000 Lux)
Prag de acționare a lămpii reglabil continuu de la 2 la 2000 Lux.
Buton de reglaj setat pe **+** = regim de zi, la cca. 2000 Lux.
Buton de reglaj setat pe **–** = regim de crepuscularitate, cca. 2 Lux
Pentru reglarea domeniului de cuprindere și pentru testul de funcționare la lumina zilei, butonul de reglaj trebuie poziționat pe regim de funcționare de zi.
10.2 Reglajul timpului (întârziere de stingere) (reglaj din fabrică: 5 sec.)
Durată de iluminare reglabilă continuu de la 5 sec. la 15 min.
Butonul de reglaj rotit în poziția **–** înseamnă timpul cel mai scurt, de 5 sec. / Butonul de reglaj rotit în poziția **+** înseamnă timpul cel mai lung, de 15 min.
Prin fiecare mișcare detectată înainte de scurgerea acestui timp, temporizatorul este repornit. Pentru reglarea domeniului de cuprindere și pentru testul de funcționare se recomandă setarea celui mai scurt timp.
Observație: După fiecare stingere a lămpii, detecția mișcării este întreruptă pentru cca. 1 secundă. Doar după scurgerea acestui timp, lumina se poate aprinde la detectarea mișcării.
10.3 Reglajul razei de acțiune (sensibilitate) (reglaj din fabrică: 5 m)
Rază de acțiune reglabilă continuu de la 1 m la 5 m
Butonul de reglaj rotit în poziția **–** înseamnă raza de acțiune cea mai scurtă, de 1 m / Butonul de reglaj rotit în poziția **+** înseamnă raza de acțiune cea mai lungă, de 5 m

Defecțiuni în funcționare (Defecțiune / Cauză ⇨ *Remediu*)
Lipsă tensiune / Siguranța principală a apartamentului defectă, decuplată, cablu întrerupt ⇨ *Siguranță principală nouă, cuplați întrerupătorul de rețea, verificați cablul cu testerul de tensiune* / Scurt circuit în alimentarea de la rețea ⇨ *Verificați racordurile* / Întrerupător de rețea existent decuplat ⇨ Cuplați întrerupătorul de rețea **Nu cuplează** / Reglajul de crepuscularitate este ales greșit ⇨ *Reglați din nou* / Întrerupător rețea pe OPRIT ⇨ *Porniți* / Siguranța principală defectă ⇨ *Siguranță principală nouă, eventual verificați conexiunea* **Nu decuplează** / Mișcare permanentă în domeniul de cuprindere ⇨ *Verificați domeniul de cuprindere* **Cuplează fără mișcare sesizabilă** / Lampa nu este montată cu protejare la vibrații ⇨ *Montați carcasa ferm* / Exista mișcare, însă nu a fost recunoscută de observator (mișcare în spatele peretelui, mișcarea unui obiect mic în apropierea imediată a lămpii, etc.) ⇨ *Verificați domeniul de cuprindere, reduceți raza de acțiune* **Nu cuplează cu toate că există mișcare** / Mișcările rapide sunt suprimate pentru reducerea deranjamentelor sau domeniul de acoperire este reglat la valori mici ⇨ *Verificați domeniul de acoperire*

Declarație de conformitate
Prin prezenta, STEINEL Vertrieb GmbH declară că tipul de echipamente radio FRS 20 LED este în conformitate cu Directiva 2014/53/UE. Textul integral al declarației UE de conformitate este disponibil la următoarea adresă internet: www.steinel.de

Eliminare ca deșeu
Aparatele electrice, accesoriile și ambalajele trebuie să facă obiectul unei reciclări ecologice.

Nu aruncați aparatele electrice la gunoiul menajer!

Numai pentru țările UE:
În conformitate cu directiva europeană privind eliminarea deșeurilor electrice și electronice în vigoare și transpunerii ei în legislația națională, aparatele electrice care nu mai pot fi utilizate trebuie să fie colectate separat și să facă obiectul unei reciclări ecologice.

Garanția de producător
Acest produs STEINEL a fost fabricat și controlat cu grijă din punct de vedere funcțional și al siguranței conform prevederilor în vigoare, după care a fost supus unui control prin sondaj. Steinel preia garanția pentru construcție și funcționare ireproșabilă. Termenul de garanție este de 36 de luni și începe de la data vânzării produsului către consumator. Noi remediem defectele care țin de erorile de

material sau de fabricație. Serviciul de aplicare a garanției se realizează prin repararea sau schimbarea pieselor defecte, la alegerea noastră. Garanția nu se aplică pentru piesele de uzură și nici pentru deteriorările și deficiențele cauzate de utilizarea sau întreținerea necorespunzătoare. Alte daune produse altor obiecte sunt excluse. Garanția este acordată numai dacă aparatul nedemontat este expediat împreună cu o scurtă descriere a defecțiunii, cu bonul de casă sau cu factura (data achiziției și ștampila vânzătorului), bine ambalat, către unitatea de service aferentă. **Service:** După expirarea perioadei de garanție sau în cazul unei defecțiuni neacoperite de garanție informați-vă la cel mai apropiat centru de service despre posibilitatea reparării produsului.

SI - SLOVENŠČINA

Princip delovanja
Notranja senzorska svetilka je aktiven javljalnik gibanja. Vgrajeni HF-senzor oddaja visokofrekvenčne elektromagnetne valove (5,8 GHz) in sprejema njihov odmev. Že ob najmanjšem premikanju v območju zaznavanja svetilke senzor zazna spremembo odmeva in vklopi luč za nastavljen čas. Možno je tudi zaznavanje skozi vrata, steklo in tanjše stene. **Opomba:** Moč visokofrekvenčnega oddajanja HF-senzorja znaša < 1 mW – to je le 1/1000 moči oddajanja mobilnega telefona ali mikrovalovne pečice.

Varnostni napotki
■ Pri montaži mora biti električna napeljava, na katero priključujete svetilko, brez napetosti. Zato najprej izklopite tok ter z indikatorjem napetosti preverite, da ni električne napetosti.
■ Inštalacija svetilke pomeni delo na omrežni napetosti. Zato jo mora izvesti elektrotehnični strokovnjak v skladu z veljavnimi lokalnimi predpisi glede inštalacije in priključitve. (npr.: DE - VDE 0100, AT - ÖVE / ÖNORM E8001-1, CH - SEV 1000)
■ Uporabljajte le originalne nadomestne dele.
■ Naprave ne razstavljajte. Popravila lahko izvaja le kvalificirana servisna delavnica.
■ Vira svetlobe te svetilke ni mogoče zamenjati; če je menjava potrebna (npr. po preteku življenjske dobe), je treba menjati celo svetilko.

Navodila za inštalacijo 1 – 9
Pomembno:
Pri montaži notranje senzorske svetilke poskrbite, da jo pritrdite tako, da ne bo izpostavljena tresljajem.
Če jo priključite na svetlobno stikalo, lahko notranjo senzorsko svetilko poškodujete.
L = faza (največkrat črna ali rjava), N = nevtralni vodnik (največkrat moder), PE = zaščitni vodnik (zelen/rumen)
Pozor: Zaščitni vodnik po potrebi pobrusite. **Pozor:** PE-zaščitni vodnik, če je prisoten, izolirajte s selotejpom. Na omrežni kabel lahko seveda montirate omrežno stikalo za vklop in izklop. Pomembno: Menjava priključkov lahko privede do poškodovanja naprave.
Priključitev dodatnega porabnika:
Na notranjo senzorsko svetilko lahko priključite dodaten porabnik moči maks. 200 W (npr. ventilator za kopalnico/stranišče ali dodatno luč), ki se vklopi prek elektronike naprave.

Delovanje 10 – 10.3
Ko svetilko ročno vklopite s stikalom, se ta zaradi faze umerjanja po pribl. 10 sekundah IZKLOPI, nato pa je pripravljena na senzorsko obratovanje. Ponoven vklop s stikalom ni potreben.
10.1 Nastavitev osvetljenosti okolice (vklopni prag) (tovarniška nastavitev: obratovanje pri dnevni svetlobi 2000 luksov)
Brezstopenjsko nastavljiv vklopni prag svetilke od 2–2000 luksov.
Nastavitveni gumb v položaju **+** = obratovanje pri dnevni svetlobi pribl. 2000 luks.
Nastavitveni gumb v položaju **–** = obratovanje v mraku pri pribl. 2 luks.
Za nastavitev območja zaznavanja in preizkus delovanja pri dnevni svetlobi nastavitveni gumb nastavite na obratovanje pri dnevni svetlobi.
10.2 Nastavitev časa (zakasnitev izklopa) (tovarniška nastavitev: 5 sek.)
Brezstopenjsko nastavljivo trajanje svetenja od 5 sek. – 15 min.
Nastavitveni regulator v položaju **–** = najkrajši čas 5 sek. / nastavitveni regulator v položaju **+** = najdaljši čas 15 min.
Ob vsakem zaznanem premikanju pred potekom tega časa se odštevanje zakasnitve začne znova. Za nastavitev območja zaznavanja in preizkus delovanja priporočamo nastavitev najkrajšega časa.
Opomba: Po vsakem izklopu luči svetilka pribl. 1 sekundo ne zaznava gibanja v območju zaznavanja. Šele po tem času lahko svetilka ponovno zazna gibanje in vklopi luč.
10.3 Nastavitev dosega (občutljivost) (tovarniška nastavitev: 5 m)
Brezstopenjsko nastavljiv doseg od 1 m – 5 m
Nastavitveni regulator v položaju **–** = najkrajši doseg 1 m / nastavitveni regulator v položaju **+** = najdaljši doseg 5 m

Motnje pri delovanju (Motnja / Vzrok ⇨ *Kaj storiti*)
Brez napetosti / hišna varovalka je pokvarjena, svetilka ni vklopljena, napeljava je prekinjena ⇨ *nova hišna varovalka, vklopite omrežno stikalo, preverite napeljavo z indikatorjem napetosti* / kratek stik v omrežni napeljavi ⇨ *preverite priključke* / morebitno omrežno stikalo je izklopljeno ⇨ vklopite omrežno stikalo **Svetilka se ne vklopi** / mejna osvetljenost okolice je napačno nastavljena ⇨ *na novo nastavite* / omrežno stikalo je izklopljeno ⇨ *vklopite* / hišna varovalka je pokvarjena ⇨ *nova varovalka, po potrebi preverite priključek* **Svetilka se ne izklopi** / trajno gibanje v območju zaznavanja ⇨ *preglejte območje* **Svetilka se vklopi, ne da bi bilo zaznano gibanje** / svetilka ni trdno montirana in je izpostavljena tresljajem ⇨ *čvrsto montirajte ohišje* / prišlo je do gibanja, vendar ga niste opazili (premikanje za zidom, premikanje manjšega predmeta v neposredni bližini svetilke itd.) ⇨ *preverite območje, čim bolj skrajšajte nastavitev dosega* **Svetilka se kljub gibanju ne vklopi** / hitro premikanje je zaznano kot motnja, ali pa je območje zaznavanja preozko nastavljeno ⇨ *preverite območje*

Izjava o skladnosti
STEINEL Vertrieb GmbH potrjuje, da je tip radijske opreme FRS 20 LED skladen z Direktivo 2014/53/EU. Celotno besedilo izjave EU o skladnosti je na voljo na naslednjem spletnem naslovu: www.steinel.de

Odstranjevanje
Električne aparate, opremo in embalažo oddajte v okolju prijazno ponovno obdelavo.

Električnih aparatov ne odstranjujte s hišnimi odpadki!

Samo za države članice EU:
V skladu z veljavno Evropsko direktivo o izrabljenih električnih in elektronskih aparatih in njenim prenosom v nacionalno zakonodajo je električne aparate, ki niso več uporabni, treba zbirati ločeno in jih oddati v okolju prijazno ponovno obdelavo.

Garancija proizvajalca
Ta proizvod podjetja STEINEL je bil izdelan z veliko skrbnostjo, preverjen glede delovanja in varnosti po veljavnih predpisih ter končno podvržen naključni kontroli. Podjetje STEINEL daje garancijo na neoporečno kakovost in delovanje. Garancijski rok znaša 36 mesecev, garancija pa prične veljati na dan prodaje uporabniku. Odpravljamo pomanjkljivosti, ki obsegajo napake na materialu ali tovarniške napake. Garancija je izpolnjena ob popravilu oz. zamenjavi pomanjkljivih delov po naši izbiri. Garancija ne velja pri poškodbah hitro obrabljivih delov, prav tako ne velja za škodo in pomanjkljivosti, do katerih je prišlo zaradi nepravilne uporabe ali vzdrževanja. Na ostalo posredno škodo ne dajemo garancije. Garancija bo odobrena v primeru, da pošljete dobro zapakirano, nerazstavljeno napravo s kratkim opisom napake ter potrdilom o nakupu oz. računom (datum nakupa in štampiljka trgovca) na ustrezno servisno službo. **Servis:** Po poteku garancijske dobe ali pomanjkljivosti, za katere ni mogoče uveljavljati garancijskega zahtevka, se pozanimajte o možnem popravilu pri svojem serviserju.

HR - HRVATSKI

Princip
Unutrašnja senzorska svjetiljka je aktivan dojavnik pokreta. Integrirani VF senzor odašilje visokofrekventne elektromagnetske valove (5,8 GHz) i prima njihov eho. Kod najmanjeg pokreta u području detekcije svjetiljke, senzor zamjećuje promjenu eha i uključuje svjetlo na podešeno vrijeme. Moguće je detektiranje kroz vrata, prozorska stakla ili tanke zidove. **Napomena:** Učinak VF senzora iznosi < 1 mW – to je samo 1000-iti dio učinka emitiranja mobitela ili mikrovalne pećnice.

Sigurnosne napomene
■ Prilikom montaže električni vod koji se priključuje ne smije biti pod naponom. Zbog toga prvo isključite struju i pomoću ispitivača napona provjerite beznaponsko stanje.
■ Kod instalacije svjetiljke radi se s mrežnim naponom. Zbog toga je treba obaviti stručnjak u skladu s državnim propisima o instalacijama i uvjetima priključivanja. (npr.: DE - VDE 0100, AT - ÖVE / ÖNORM E8001-1, CH - SEV 1000)
■ Koristite samo originalne rezervne dijelove.
■ Nemojte sami rastavljati uređaj. Popravci se smiju obavljati samo u stručnoj radionici.
■ Izvor svjetlosti ove svjetiljke nije zamjenjiv; ako bi se morao zamijeniti (npr. na kraju njegovog vijeka trajanja), mora se zamijeniti cijela svjetiljka.

Napomene u vezi instalacije 1 – 9
Važno:
Prilikom montaže unutrašnje senzorske svjetiljke treba pripaziti da se čvrsto montira na mjesto koje nije podložno vibracijama.
Priključak na zamračivač dovodi do oštećenja unutrašnje senzorske svjetiljke.
L = faza (većinom crna ili smeđa), N = neutralni vodič (većinom plavi), PE = zaštitni vodič (zeleno/žuti)
Pažnja: Zaštitni vodič po potrebi spojite paralelno. **Pozor:** PE zaštitni vodič, ako postoji, izolirati ljepljivom trakom. Naravno da u vodu može biti montirana mrežna sklopka za uključivanje i isključivanje. Važno: Slučajna zamjena priključaka može uzrokovati oštećenje uređaja.
Priključak dodatnog potrošača:
Na unutrašnju senzorsku svjetiljku može se priključiti dodatni potrošač od maks. 200 W (npr. ventilator za kupaonicu/WC ili dodatna svjetiljka) koji uključuje elektronika.

Funkcija 10 – 10.3
Kod ručnog uključivanja svjetiljke pomoću sklopke, nakon isteka faze ispitivanja od 10 sek. ona se isključi i zatim je aktivna za senzorski rad. Nije potrebno ponovno pritisnuti sklopku.
10.1 Podešavanje svjetlosnog praga (prag aktiviranja) (tvornički podešeno: danje svjetlo 2000 luksa)
Kontinuirano podesiv prag aktiviranja svjetla od 2 – 2000 luksa.
Regulator podešen na **+** = danje svjetlo oko 2000 luksa.
Regulator podešen na **–** = zatamnjivanje oko 2 luksa.
Za podešavanje područja detekcije i test funkcioniranja kod danjeg svjetla regulator treba podesiti na danje svjetlo.
10.2 Podešavanje vremena (kašnjenje isključivanja) (tvornički podešeno: 5 sek.)
Kontinuirano podesivo trajanje svjetla od 5 sek. – 15 min.
Regulator podešen na **–** = najkraće vrijeme 5 sek. / regulator podešen na **+** = najdulje vrijeme 15 min.
Svakim detektiranim pokretom prije isteka tog vremena vrijeme sata počinje iznova. Za podešavanje područja detekcije i test funkcioniranja preporučujemo da podesite najkraće vrijeme.
Napomena: Nakon svakog postupka isključivanja svjetiljke prekida se ponovno detektiranje pokreta na oko 1 sekundu. Tek nakon isteka tog vremena može se svjetiljka pri pokretu ponovno uključiti.
10.3 Podešavanje dometa (osjetljivost) (tvornički podešen: 5 m)
Kontinuirano podesiv domet od 1 m – 5 m
Regulator podešen na **–** = najkraći domet 1 m / regulator podešen na **+** = najdulji domet 5 m

Smetnje u pogonu (Smetnja / Uzrok ⇨ *Pomoć*)
Nema napona / neispravan kućni osigurač, nije uključena mrežna sklopka, prekinut vod ⇨ *stavite novi osigurač, uključite mrežnu sklopku, provjerite vod pomoću ispitivača napona* / Kratki spoj u mrežnom vodu ⇨ *provjerite priključke* / Event. postojeća mrežna sklopka je isključena ⇨ uključite mrežnu sklopku **Ne uključuje se** / pogrešno odabrana podešenost svjetlosnog praga ⇨ *podesite ponovno* / Mrežna sklopka je ISKLJUČENA ⇨ *uključite je* / neispravan kućni osigurač ⇨ *stavite novi osigurač, event. provjerite priključak* **Ne isključuje se** / stalni pokreti u području detekcije ⇨ *kontrolirajte područje* **Uključuje se bez prepoznatljivog pokreta** / svjetiljka nije fiksno montirana ⇨ *fiksno montirajte kućište* / Pokret postoji ali ga promatrač ne prepoznaje (pokret iza zida, pokret malog objekta u neposrednoj blizini svjetiljke itd.) ⇨ *kontrolirajte područje, minimizirajte podešenost dometa* **Ne uključuje se unatoč pokretu** / potisnuti brzi pokreti u području detekcije ili je podešeno premalo područje detekcije ⇨ *provjerite područje*

Izjava o sukladnosti
STEINEL Vertrieb GmbH ovime izjavljuje da je radijska oprema tipa FRS 20 LED u skladu s Direktivom 2014/53/EU. Cjeloviti tekst EU izjave o sukladnosti dostupan je na sljedećoj internetskoj adresi: www.steinel.de

Zbrinjavanje
Električne uređaje, pribor i ambalažu treba zbrinuti na ekološki način odvozom na reciklažu.

Ne bacajte električne uređaje u kućni otpad!

Samo za zemlje EU:
Prema važećim europskim direktivama za stare električne i elektroničke uređaje i njihovoj implementaciji u nacionalno pravo, električni uređaji koji se više ne mogu koristiti moraju se posebno sakupiti i zbrinuti na ekološki način odvozom na reciklažu.

Jamstvo proizvođača
Ovaj Steinel-ov proizvod izrađen je uz veliku pažnju, njegovo funkcioniranje i sigurnost ispitani su prema važećim propisima i na kraju je proizvod podvrgnut kontroli uzorka. Steinel preuzima jamstvo za besprijekornu kakvoću i funkcionalnost. Jamstveni rok iznosi 36 mjeseci a započinje s danom prodaje potrošaču. Uklanjamo nedostatke koji nastanu zbog grešaka na materijalu ili tvorničkih grešaka. Usluga jamstva obuhvaća popravak ili zamjenu dijelova s greškom po našem izboru. Jamstvo ne dajemo u slučaju oštećenja na potrošnim dijelovima, kao ni šteta i nedostataka koji nastanu zbog nestručnog rukovanja ili održavanja. Ostale posljedične štete na drugim predmetima su isključene. Jamstvo se priznaje samo ako nerastavljen, dobro zapakiran uređaj pošaljete zajedno s opisom kvara i računom (datum kupnje i pečat trgovca) odgovarajućoj servisnoj službi. **Servis:** Nakon isteka jamstvenog roka ili kad se utvrdi nedostatak bez jamstva, raspitajte se kod najbliže servisne službe o mogućnosti popravka.

EE - EESTI

Põhimõte
Liikumisanduriga valgusti on aktiivne liikumisandur. Integreeritud HF-andur saadab välja kõrgsageduslikke elektromagnetlaineid (5,8 GHz) ning võtab vastu nende kaja. Jälgitavas alas toimuva väiksemagi liigutuse puhul tajub andur kajamuutust ja valgus lülitub seadistatud ajaks sisse. Tuvastamine toimib ka läbi uste, klaaside või õhukeste seinte. **Märkus.**Kõrgsagedusanduri kõrgsagedusvõimsuseks on < 1 mW – tegemist on tuhandikuga mobiiltelefoni või mikrolaine saatevõimsusest.

Ohutusjuhised
■ Paigaldamisel peab elektrijuhe olema pingevaba. Seega tuleb kõigepealt vool välja lülitada ja kontrollida pinge puudumist pingedetektoriga.
■ Lambi paigaldamisel on tegemist toitepingega seotud tööga. Antud tööd peaks teostama spetsialist vastavalt riigis kehtivatele paigalduseeskirjadele ja ühendamistingimustele. (näiteks: DE - VDE 0100, AT - ÖVE / ÖNORM E8001-1, CH - SEV 1000)
■ Kasutage ainult originaalvaruosi.
■ Ärge võtke seadet ise lahti. Seadet tohib remontida ainult selleks spetsialiseerunud töökoda.
■ Selle valgusti valgusallikat ei saa vahetada; juhul kui valgusallikas tuleb välja vahetada (nt selle tööea lõppemisel), tuleb välja vahetada kogu valgusti.

Paigaldusjuhised 1 – 9
Tähtis!
Siseanduriga lambi paigaldamisel peab jälgima, et kinnitus ei vibreeriks.
Ühendamine dimmeriga viib siseanduriga lambi kahjustumiseni.
L = faas (enamasti must või pruun), N = neutraaljuht (enamasti sinine), PE = kaitsejuht (roheline/kollane)
Tähelepanu: lihvige kaitsejuht vajaduse korral läbi. **Tähelepanu:** isoleerige PE-kaitsejuht, kui olemas, kleeplindiga. Võrgutoitejuhtmesse võib olla iseenesest mõistetavalt monteeritud sisse- ja väljalülitamiseks võrgulüliti. Tähtis: ühenduste omavaheline äravahetamine võib põhjustada seadme kahjustumist.
Täiendava voolutarbija ühendamine:
Siseanduriga lambi külge võib ühendada max 200 W lisatarbija (nt vannitoa /WC ventilaator või lisavalgustus), mille lülitamine toimub elektroonikaga.

Funktsioon 10 – 10.3
Valgusti lülitab end manuaalsel sisselülitamisel ühe tööperioodi järel 10 sekundi pärast välja ja on seejärel aktiivne andurrežiimis kasutamiseks. Lüliti vajutamine teistkordselt pole vajalik.
10.1 Hämaruse seadistus (aktiveerimislävi) (tehase seadistus: töö päevavalguses 2000 luksi)
Lambi astmeteta seadistatav aktiveerimislävi 2 – 2000 luksi.
Reguleerimisnupp **+** peal = töö päevavalguses ca 2000 luksi.
Reguleerimisnupp **–** peal = töö hämaruses ca 2 luksi.
Jälgitav ala seadistamiseks ja talituse kontrolliks päevavalguse korral tuleb seadistusregulaator viia päevavalguse režiimile.
10.2 Aja seadistamine (väljalülitusviivitus) (tehase seadistus: 5 sek)
Astmeteta seadistatav põlemiskestus 5 sek – 15 min.
Seaderegulaator **–** peale seatud = lühim aeg 5 sek / seaderegulaator **+** peale seatud = pikim aeg 15 min
Igasuguse enne selle aja möödumist tuvastatud liikumisega käivitatakse lülituskell uuesti. Jälgitava ala seadistamiseks ja talitlustestiks soovitatakse seadistada lühim aeg.
Märkus: Lambi väljalülitustoimingu järel on uus liikumistuvastamine ca 1 sekundiks katkestatud. Alles pärast selle aja möödumist saab valgusti uuesti sisse lülituda.
10.3 Mõõtepiirkonna seadistamine (tundlikkus) (tehase seadistus: 5 m)
Astmeteta seadistatav mõõtepiirkond 1 m – 5 m
Seaderegulaator **–** peale seatud = lühim tööraadius 1 m / seaderegulaator **+** peale seatud = pikim tööraadius 5 m

Töötõrked (Tõrge/ Põhjus ⇨ *Lahendus*)
Pinge puudub / majakaitse defektne, sisse lülitamata, juhe katkenud ⇨ *uus majakaitse, lülitage toitelüliti sisse, kontrollige juhet pingedetektoriga* / Toitejuhtme lühiühendus ⇨ *kontrollige ühendusi* / olemasolev toitelüliti võib olla välja lülitatud ⇨ lülitage toitelüliti sisse **Ei lülita sisse** / hämaruse seadistus on valesti valitud ⇨ *seadistage uuesti* / toitelüliti VÄLJAS ⇨ *lülitage sisse* / Majakaitse defektne ⇨ *pange uus majakaitse, vajadusel kontrollige ühendust* **Ei lülita välja** / jälgitaval alal on pidev liikumine ⇨ *kontrollige ala* **Lülitub sisse ilma märgatava liikumiseta** / valgusti ei ole paigaldatud liikumiskindlalt ⇨ *monteerige korpus kinni* / Liikumine esines, aga jälgija ei tuvastanud (liikumine seina taga, väikese objekti liikumine lambi vahetus läheduses jne.) ⇨ *kontrollige ala, minimeerige mõõtepiirkonna seadistust* **Liikumisest hoolimata ei lülitu sisse** / kiired liigutused surutakse alla rikke minimeerimiseks või on jälgitav ala seadistatud liiga väikeseks ⇨ *kontrollige ala*

Vastavusdeklaratsioon
Käesolevaga deklareerib STEINEL Vertrieb GmbH, et käesolev raadioseadme tüüp FRS 20 LED vastab direktiivi 2014/53/EL nõuetele. ELi vastavusdeklaratsiooni täielik tekst on kättesaadav järgmisel internetiaadressil: www.steinel.de

Utiliseerimine
Elektriseadmed, lisatarvikud ja pakendid tuleb suunata keskkonnateadlikku taaskasutusse.

Ärge visake elektriseadmeid olmejäätmete hulka!

Ainult ELi riikidele:
Vastavalt vanu elektri- ja elektroonikaseadmeid puudutavale kehtivale Euroopa määrusele ja selle rakendamisele rahvusvahelises õiguses tuleb kasutuskõlbmatud elektriseadmed koguda eraldi ning suunata keskkonnateadlikku taaskasutusse.

Tootja garantii
See STEINELi toode on valmistatud suurima hoolega, kontrollitud töökindluse ja ohutuse osas kehtivate eeskirjade järgi, ning läbinud seejärel pistelise kontrolli. Steinel annab garantii toote laitmatu kvaliteedi ja töökorras oleku kohta. Garantiiaeg on 36 kuud ja see algab tarbijale toote ostmise päevast. Meie remondime materjalist või tootmisvigadest tulenevad puudused. Garantii teostatakse vastavalt meie valikule kas vigaste detailide remontimise või väljavahetamise teel. Garantii ei kehti kuluvate osade ning kahju ja puuduste kohta, mis on tekkinud oskamatu käsitsemise või hoolduse tagajärjel. Kaudsed kahjud kolmandatele esemetele on välistatud. Garantii kehtib ainult juhul, kui lahtivõtmata seade saadetakse lühikese veakirjeldusega, kassatšeki või arvega (müügi kuupäev ja müüja pitser), korralikult pakituna vastavasse teeninduspunkti. **Teenindus:** Pärast garantiiaja möödumist või puuduste korral, millele garantii ei kehti, küsige parandamisvõimaluste kohta teenindusaamast järele.

LT - LIETUVIŠKAI

Principas
Sensorinis vidaus apšvietimo šviestuvas yra aktyvus judesio sensorius. Integruotas aukšto dažnio sensorius siunčia elektromagnetines bangas (5,8 GHz) ir priima jų aidą. Esant mažiausiam judesiui šviestuvo jautrumo zonoje, sensorius fiksuoja pakitusį aidą ir įjungia šviesą nustatytam laikui. Sensorius gali suveikti („pagauti judesį") ir per duris, langus ar plonas sienas. **Pastaba:** HF jutiklio aukšto dažnio galia yra < 1 mW – tai sudaro tik vieną tūkstantąją mobiliojo telefono arba mikrobangų krosnelės galios.

Saugos reikalavimai
■ Montuojant prietaisą prijungiamajame elektros kabelyje neturi būti įtampos. Todėl visų pirma atjunkite elektros srovę ir įtampos indikatoriumi patikrinkite, ar nėra įtampos.
■ Sensorinis šviestuvas jungiamas prie elektros tinklo. Todėl jį prijungti turi specialistas, vadovaudamasis šalyje galiojančiomis instaliacijos normomis ir jungimo taisyklėmis. (pvz.: DE - VDE 0100, AT - ÖVE / ÖNORM E8001-1, CH - SEV 1000)
■ Naudokite tik originalias dalis.
■ Prietaiso neardykite savarankiškai. Remonto darbus atlikti galima tik specializuotose taisyklose.
■ Šio šviestuvo šviesos elementas yra nekeičiamas, todėl prireikus jį pakeisti (pvz., pasibaigus tarnavimo laikui), reikia keisti visą šviestuvą.

Nurodymai įrengimui 1 – 9
Svarbu!
Montuodami vidaus apšvietimo sensorinį šviestuvą atkreipkite dėmesį į tai, kad jis būtų gerai pritvirtintas.
Sensorinis šviestuvas suges, jei prijungsite prie apšvietimo reguliatoriaus.
L = fazė (dažniausiai juoda arba ruda), N = nulinis laidas (dažniausiai mėlynas), PE = apsauginis laidas (žalias / geltonas)
Dėmesio! Prireikus galima prijungti apsauginį laidą. **Dėmesio!** Apsauginį laidą (jeigu yra) izoliuokite lipniaja juostele. be abejo, į tinklo įvadą galima įmontuoti tinklo jungiklį, kuris atliks įjungimo ir išjungimo funkcijas. Svarbu! Jungčių sukeitimas gali būti prietaiso gedimo priežastimi.
Papildomo vartotojo prijungimas:
Prie vidinio apšvietimo sensorinio šviestuvo galima prijungti papildomą maks. 200 W prietaisą (pvz., vonios / tualeto ventiliatorių arba papildomą šviestuvą), kurį įjungs elektronikos sistema.

Funkcija 10 – 10.3
Jei šviestuvą įjungsite paspaudę jungiklį (rankiniu būdu), po 10 sekundžių matavimo fazės jis išsijungia ir tada jau yra parengtas veikti per judesio daviklį. Dar kartą spausti jungiklio nebūtina.
10.1 Prieblandos lygio nustatymas (suveikimo slenkstis) (gamyklos nustatymai: „dienos" režimas 2000 liuksų)
Tolygiai nustatomas šviestuvo suveikimo temstant slenkstis nuo 2 iki 2000 liuksų.
Nustatymo reguliatorius ties **+** = dienos šviesos režimas, apie 2000 liuksų.
Nustatymo reguliatorius ties **–** = prieblandos režimas – maždaug 2 liuksai
Nustatant jautrumo zoną ir tikrinant funkcijas dienos šviesoje, nustatymo reguliatorius turi būti nustatytas ties dienos šviesos režimu.
10.2 Švietimo trukmės nustatymas (išsijungimo delsa) (gamyklos nustatymas: 5 s)
Tolygiai nustatoma švietimo trukmė nuo 5 s iki 15 min.
Nustatymo reguliatorius ties **–** padėtimi = trumpiausias laikas (5 s) / nustatymo reguliatorius ties **+** padėtimi = ilgiausias laikas (15 min.)
Judesio sensorius savo stebėjimo zonoje užfiksavęs judesį, šviesą laikys įjungtą tol, kol jo stebėjimo zonoje vyks judesys (nepriklausomai nuo nustatyto laiko) ir tik po paskutinio judesio, sensorius atskaičiavęs jam nustatytą laiką išsijungs. Nustatant jautrumo zoną ir atliekant funkcijų testą rekomenduojama nustatyti mažiausią trukmę.
Pastaba: kiekvieną kartą šviestuvui išsijungus, kitas judesys bus fiksuojamas maždaug po 1 sekundės. Tik praėjus šiam laikui šviestuvas, užfiksavęs judesį, vėl įjungs šviesą.
10.3 Jautrumo zonos ilgio nustatymas (jautrumas) (gamyklos nustatymai: 5 m)
Tolygiai nustatomas jautrumo zonos ilgis – 1 – 5 m
Nustatymo reguliatorius ties **–** padėtimi = trumpiausias jautrumo zonos ilgis (1 m) / nustatymo reguliatorius ties **+** padėtimi = ilgiausias jautrumo zonos ilgis (5 m)

Veikimo sutrikimai (Triktis / priežastis ⇨ *pagalba*)
Nėra elektros srovės / perdegęs saugiklis, prietaisas neįjungtas į tinklą, nutrauktas laidas ⇨ *Įdėkite naują saugiklį, įjunkite tinklo jungiklį, įtampos indikatoriumi patikrinkite kabelį* / trumpasis jungimas įvade ⇨ *patikrinkite jungtis* / išjungtas tinklo jungiklis (jei yra) ⇨ įjunkite tinklo jungiklį **Šviestuvas neįsijungia** / neteisingai nustatytas prieblandos lygis ⇨ *nustatykite iš naujo* / IŠJUNGTAS tinklo jungiklis ⇨ *įjunkite* / perdegęs vidinis saugiklis ⇨ *įdėkite naują vidinį saugiklį, jei reikia, patikrinkite jungtis* **Šviestuvas neišsijungia** / jautrumo zonoje fiksuojamas nuolatinis judesys ⇨ *patikrinkite jautrumo zoną* **įsijungia, nors judesio nebuvo** / šviestuvas prisuktas netvirtai ⇨ *tvirtai prisukite korpusą* / judesys buvo, tačiau stebėtojas jo nepažino (judesys už sienos, judėjo mažas objektas arti lempos ir t. t.) ⇨ *patikrinkite jautrumo zoną, sumažinkite jautrumo zonos ilgį* **Neįsijungia esant judėjimui** / siekiant sumažinti pašalinių trukdžių galimybę greiti judesiai nefiksuojami, arba nustatyta per maža jautrumo zona ⇨ *patikrinkite jautrumo zoną*

Atitikties deklaracija
Aš, STEINEL Vertrieb GmbH, patvirtinu, kad radijo įrenginių tipas FRS 20 LED atitinka Direktyvą 2014/53/ES. Visas ES atitikties deklaracijos tekstas prieinamas šiuo interneto adresu: www.steinel.de

Šalinimas
Elektros prietaisai, priedai ir pakuotės turi būti perdirbami aplinkai nekenksmingu būdu.

Neišmeskite elektros prietaisų kartu su buitinėmis atliekomis!

Tik ES šalims
Remiantis galiojančia Europos Sąjungos Direktyva dėl elektros ir elektronikos įrangos atliekų ir jos perkėlimo į nacionalinę teisę, nebetinkami naudoti elektros prietaisai turi būti renkami atskirai ir perdirbami aplinkai nekenksmingu būdu.

Gamintojo garantija
Šis „Steinel" produktas pagamintas itin kruopščiai, pagal galiojančias normas patikrintos jo funkcijos ir saugumas bei papildomai atlikta pasirinktų prietaisų patikra. „Steinel" suteikia prietaisui garantiją. Garantinis laikotarpis – 36 mėnesiai. Jis prasideda nuo prietaiso pardavimo vartotojui dienos. Mes pašalinsime trūkumus, susijusius su medžiagų arba gamybos klaidomis. Garantiniu laikotarpiu savo nuožiūra remontuojame arba keičiame sugedusias prietaiso dalis. Garantija netaikoma susidėvinčioms dalims, taip pat jei prietaisas sugenda dėl netinkamo naudojimo arba netinkamos priežiūros. Kitiems daiktams padaryta žala neatlyginama. Garantija taikoma tik tuo atveju, jei neišardytas prietaisas su trumpu gedimo aprašymu, kasos čekiu arba sąskaita (pirkimo data ir pardavėjo antspaudu), tinkamai supakuotas, atsiunčiamas į atitinkamą techninės priežiūros tarnybos vietą. **Aptarnavimas:** Pasibaigus garantiniam laikotarpiui arba esant gedimams, kuriems garantija netaikoma, dėl galimybės pataisyti prietaisą teiraukitės artimiausioje techninės priežiūros tarnyboje.

LV - LATVISKI

Princips
Iekštelpu sensorgaismeklis ir aktīvs kustību ziņotājs. Iebūvētais augstfrekvences sensors raida augstas frekvences magnētiskos viļņus (5,8 GHz) un uztver to atstarojumu. Mazākās kustības gadījumā gaismekļa uztveres zonā sensors fiksē izmaiņas atstarotajos viļņos un gaisma tiek ieslēgta uz iestatīto laiku. Sensors var uztvert arī kustības aiz durvīm, stikla rūtīm vai plānām sienām. Norāde! Augstfrekvences sensora jauda ir < 1 mW – tā ir tikai 1/1000 no mobilā telefona vai mikroviļņu pavarda raidjaudas.

Norādījumi drošībai
■ Montāžas laikā pievienojamais elektrības vads nedrīkst atrasties zem sprieguma. Tādēļ vispirms jāatslēdz elektrība un ar sprieguma testeri jāpārbauda, vai sprieguma vairs nav.
■ Uzstādot gaismekli, jāstrādā ar elektrotīkla spriegumu. Tādēļ tas jāveic speciālistam un saskaņā ar vietējo instalēšanas un pieslēgšanas tehnisko priekšrakstu prasībām. (piem.: DE - VDE 0100, AT - ÖVE / ÖNORM E8001-1, CH - SEV 1000)
■ Izmantojiet tikai oriģinālās detaļas.
■ Neizjauciet ierīci pašrocīgi. Remontu drīkst veikt tikai specializētā darbnīcā.
■ Šī gaismekļa gaismas avots nav nomaināms, ja gaismas avotu ir jānomaina (piem., tā darba mūža beigās), ir jānomaina viss gaismeklis.

Montāžas norādes 1 – 9
Svarīgi!
Montējot iekštelpu sensorgaismekli, uzmanība jāpievērš tam, lai tas tiktu piestiprināts stabili.
Pieslēgšana pārslēgam izraisa iekštelpu sensorgaismekļa bojājumus.
L = fāze (visbiežāk melns vai brūns), N = nulles vads (visbiežāk zils), PE = zemējuma vads (zaļš/dzeltens)
Uzmanību! Pēc vajadzības sacilpojiet zemējuma vadu. Uzmanību! PE-aizsardzības vads, ja tāds pastāv, jāizolē ar izolētājlentu. Protams, elektrotīkla pievadvadā var ierīkot tīkla slēdzi strāvas ieslēgšanai un izslēgšanai. Svarīgi! Pieslēgumu sajaukšana var izraisīt ierīces bojājumus.
Papildu patērētāja pieslēgšana:
Iekštelpu sensorgaismeklim var pieslēgt papildu patērētāju ar maksimālo jaudu 200 W (piemēram,. vannas istabas/tualetes ventilatoru), kuru ieslēgtu un izslēgtu lampas elektronika.

Funkcija 10 – 10.3
Manuāli ieslēdzot gaismekli, izmantojot gaismas slēdzi, tas ieslēgšanās fāzē izslēdzas pēc 10 sekundēm un pēc tam ir aktīvs sensora darbībai. Atkārtota gaismas slēdža izmantošana nav vajadzīga.
10.1 Aptumšojuma iestatīšana (Reakcijas slieksnis) (Rūpnīcas iestatījums: Dienasgaismas režīmā 2000 luksi)
Bez pakāpēm iestatāms gaismekļa reakcijas slieksnis no 2 līdz 2000 luksiem.
Iestatījumu regulators uz **+** = dienasgaismas režīms apm. 2000 luksi.
Iestatījumu regulators uz **–** = aptumšojuma režīms apm. 2 luksi.
Iestatot uztveres lauku un pārbaudot gaismekļa darbību dienasgaismā, iestatījumu regulatoram jābūt iestatītam pret dienasgaismas režīmu.
10.2 Izslēgšanās aizture (laika iestatīšana) (Rūpnīcas iestatījums: 5 s)
Bez pakāpēm iestatāms apgaismošanas ilgums no 5 s līdz 15 min.
Iestatījumu regulators uz **–** = īsākais laiks 5 s / iestatījumu regulators uz **+** = ilgākais laiks 15 min.
Ar katru kustību, kas uztverta pirms šī laika beigām, pulkstenis tiek startēts no jauna. Lai iestatītu uztveres lauku un pārbaudītu darbību, ieteicams iestatīt īsāko laiku.
Norāde! Pēc katras gaismekļa izslēgšanās uz apm. 1 s ir pārtraukta jaunas kustības uztvere. Tikai pēc šī laika paiešanas gaismeklis, uztverot kustību, atkal var ieslēgt gaismu.
10.3 Sniedzamības iestatīšana (jūtīgums) (Rūpnīcas iestatījums: 5 m)
Bez pakāpēm iestatāma sniedzamība no 1 m līdz 5 m.
Iestatījumu regulators uz **–** = tuvākā sniedzamība 1 m / iestatījumu regulators uz **+** = tālākā sniedzamība 5 m.

Darbības traucējumi (Traucējums / Cēlonis ⇨ *Risinājums*)
Nav strāvas / Bojāts drošinātājs, nav ieslēgts, bojāts kabelis ⇨ *Jauns drošinātājs, jāieslēdz tīkla slēdzis, jāpārbauda kabelis ar strāvas mērītāju* / Īssavienojums tīkla pievadvadā ⇨ *Jāpārbauda pieslēgumi* / Iespējams ir izslēgts tīkla slēdzis ⇨ Jāieslēdz tīkla slēdzis **Neieslēdzas** / Nepareizi izvēlēts aptumšošanas iestatījums ⇨ *Jāiestata no jauna* / IZSL. tīkla slēdzis ⇨ *Jāieslēdz* / Bojāts drošinātājs ⇨ *Jauns drošinātājs, iespējams. jāpārbauda pieslēgums* **Neizslēdzas** / Nepārtraukta kustība uztveres laukā ⇨ *Pārbaudiet lauku* **Ieslēdzas bez redzamas kustības** / Gaismeklis nav uzmontēts stabili ⇨ *Korpuss jāuzstāda stabili* / Bija kustība, kuru novērotājs neatpazina (Kustība aiz sienas, neliela objekta kustība gaismekļa tuvumā utt.) ⇨ *Jāpārbauda lauks, jāsamazina sniedzamības iestatījums* **Neieslēdzas, neskatoties uz kustību** / Ātras kustības netiek uztvertas, lai samazinātu traucējumus, vai arī ir iestatīts pārāk mazs uztveres lauks ⇨ *Jāpārbauda lauks*

Atbilstības deklarācija
Ar šo STEINEL Vertrieb GmbH deklarē, ka radioiekārta FRS 20 LED atbilst Direktīvai 2014/53/ES. Pilns ES atbilstības deklarācijas teksts ir pieejams šādā interneta vietnē: www.steinel.de

Utilizācija
Elektroierīces, piederumi un iepakojumi jānodod dabai draudzīgai atkārtotai pārstrādei.

Nemetiet elektroierīces parastajos atkritumos!

Tikai ES valstīm:
Atbilstoši Eiropas vadlīnijām par vecām elektroierīcēm un elektroniskām ierīcēm, un to lietojumam nacionālās tiesībās, nefunkcējošas elektroierīces jāsavāc atsevišķi un tās jānodod dabai draudzīgai atkārtotai pārstrādei.

Ražotāja garantija
Šis STEINEL ražojums ir izgatavots ar vislielāko rūpību, tā darbība un drošība pārbaudīta atbilstoši spēkā esošajiem normatīviem, un noslēgumā veikta izlases veida kvalitātes kontrole. STEINEL sniedz garantiju pareizi un instrukcijai atbilstoši lietotai ierīcei. Garantijas laiks ir 36 mēneši un tā stājas spēkā ar ierīces pārdošanas dienu lietotājam. Mēs novēršam trūkumus, kuri radušies materiālu vai ražošanas kļūdu dēļ. Garantijas saistības paredz bojāto detaļu remontu vai maiņu pēc ražotāja izvēles. Garantijas serviss neattiecas uz nodilumam pakļauto daļu bojājumiem, kā arī uz bojājumiem un trūkumiem, kas radušies nelietpratīgas lietošanas vai apkopes, kā arī kritiena rezultātā. Garantijas saistības neattiecas uz citiem objektiem, kas varētu tikt bojāti ierīces darbības rezultātā. Garantija ir spēkā tikai tad, ja neizjaukta ierīce kopā ar īsu kļūdas aprakstu, kases čeku vai rēķinu (ar pirkšanas datumu un tirgotāja zīmogu), labi iepakota, tiek nosūtīta attiecīgajai servisa nodaļai. Serviss: Pēc garantijas laika beigām vai tādu bojājumu gadījumā, uz kuriem neattiecas garantijas pieprasījums, vēršieties tuvākajā klientu apkalpošanas centrā, lai novērstu bojājumu.

RU - РУССКИЙ

Принцип действия
Сенсорный светильник для внутренних помещений является активным датчиком движения. Встроенный ВЧ-сенсор посылает высокочастотные электромагнитные волны (5,8 ГГц) и получает их эхо. При мельчайшем движении в зоне обнаружения светильника воспринимается изменение эхо от датчика и свет включается на установленное время. Возможно обнаружение через двери, оконные стекла или стены. **Указание:** Мощность ВЧ-сенсора составляет < 1 мВт – это всего лишь одна сотая мощности, излучаемой сотовым телефоном или микроволновой печью.

Указания по технике безопасности
■ При проведении монтажа подключаемый электропровод должен быть обесточен. Поэтому, в первую очередь, следует отключить подачу тока и проверить отсутствие напряжения с помощью индикатора напряжения.
■ Монтажные работы по подключению светильника относятся к категории работ с сетевым напряжением. Поэтому монтаж должен производить специалист с соблюдением указаний и условий, указанных в инструкции по подключению. (например: DE - VDE 0100, AT - ÖVE / ÖNORM E8001-1, CH - SEV 1000)
■ Использовать только оригинальные запасные части.
■ Не разбирать прибор самостоятельно. Ремонт можно выполнять только в специализированной мастерской.
■ Источник света этого прожектора не подлежит замене. При необходимости замены источника света (например, в конце его срока службы), необходимо заменить весь прожектор.

Указания по монтажу 1 – 9
Примечание:
При монтаже сенсорного светильника для внутренних помещений следить за тем, чтобы он крепился без вибраций.
Подключение к сумеречному освещению ведет к повреждению сенсорного светильника для внутренних помещений.
L = фаза (чаще всего черный или коричневый), N = нейтральный провод (чаще всего синий), PE = провод заземления (зеленый/желтый)
Внимание: при необходимости протащить провод заземления. **Внимание:** провод заземления PE, если имеется, изолировать клейкой лентой. При необходимости в сетевой провод может быть вмонтирован выключатель для включения и выключения сетевого тока. Важно: неправильное присоединение проводов может привести к повреждению устройства.
Подключение дополнительного потребителя:
К сенсорному светильнику для внутренних помещений может быть подключен дополнительный потребитель с макс. 200 ВА (например, вентилятор для ванной/туалета или дополнительный светильник) с электронным управлением.

Принцип работы 10 – 10.3
При ручном пуске светильника в эксплуатацию с помощью выключателя он выключается на период измерения через 10 сек. и затем активирован для сенсорного режима. Повторное нажатие выключателя не требуется.
10.1 Установка сумеречного порога (порог срабатывания) (заводская установка: режим дневного освещения 2000 лк)
Порог срабатывания светильника может быть установлен плавно в диапазоне 2–2000 лк.
Регулятор, установленный на „+" = режим дневного освещения прим. 2000 лк.
Регулятор, установленный на „–" = режим сумеречного освещения ок. 2 лк.
При установке зоны обнаружения и для эксплуатационного теста при дневном освещении регулятор рекомендуется устанавливать на режим дневного освещения.
10.2 Время включения лампы (продолжительность включения) (заводская установка: 5 сек.)
Время освещения может быть плавно установлено в диапазоне от 5 сек. до 15 мин.
Регулятор установлен на „–" = мин. продолжительность 5 сек. / Регулятор установлен на „+" = макс. продолжительность 15 мин.
Каждое зарегистрированное движение до истечения этого времени заново начинает отсчет времени. При установке зоны обнаружения и при проведении эксплуатационного теста рекомендуется устанавливать наиболее короткое время.
Указание: После каждого процесса отключения светильника обнаружение нового движения прерывается прим. на 1 секунду. Только по истечении этого времени светильник может снова включать свет при движении.
10.3 Регулировка дальности действия (чувствительность) (заводская установка: 5 м)
Плавная установка дальности действия от 1 до 5 м
Регулятор установлен на „–" = мин. дальность 1 м / Регулятор установлен на „+" = макс. дальность 5 мин.

Неполадки при эксплуатации (неполадка / причина ⇨ *устранение*)
Нет напряжения / Дефект главного предохранителя, не включен, неисправность провода ⇨ Заменить предохранитель, включить сетевой выключатель, проверить провод посредством индикатора напряжения / Короткое замыкание на сетевом проводе ⇨ проверить подключения/ Выключен возможно имеющийся сетевой выключатель ⇨ Включить сетевой выключатель **Не включается** / Неправильно выбрана установка сумеречного включения ⇨ *Установить заново* / Выключен сетевой выключатель ⇨ *Включить* / Дефект главного предохранителя ⇨ *Заменить предохранитель, возможно проверить подключение* **Не выключается** / Постоянное движение в зоне обнаружения ⇨ *Проверить зону* **включается без распознаваемого движения** / Светильник установлен не стационарно ⇨ Зафиксировать корпус / Движение было, однако, наблюдатель его не распознал (движение за стеной, движение небольшого объекта в непосредственной близости к светильнику и пр.) ⇨ *Проверить зону, минимизировать установку дальности действия* **Не включается, несмотря на движение**/ Для минимизации помех быстрые движения игнорируются или установлена слишком малая зона обнаружения ⇨ *Проверить зону*

Сертификат соответствия
Настоящим компания STEINEL Vertrieb GmbH заявляет, что радиоаппаратура типа FRS 20 LED отвечает требованиям директивы 2014/53/EU. Полный текст сертификата соответствия ЕС доступен по следующему адресу в Интернете: www.steinel.de.

Утилизация
Электроприборы, комплектующие и упаковку следует направлять на экологичную вторичную переработку.

Не выбрасывать электроприборы в бытовые отходы!

Только для стран ЕС:
Согласно действующей Европейской директиве по отработанному электрическому и электронному оборудованию и ее реализации в национальных законодательствах отработанные электроприборы должны собираться отдельно и направляться на экологичную вторичную переработку.

Гарантия производителя
Данное изделие производства STEINEL было с особым вниманием изготовлено и испытано на работоспособность и безопасность эксплуатации соответственно действующим инструкциям, а потом подвергнуто выборочному контролю качества. Фирма STEINEL гарантирует высокое качество и надежную работу изделия. Гарантийный срок эксплуатации составляет 36 месяцев со дня продажи изделия. Фирма обязуется устранить недостатки, которые возникли в результате недоброкачественности материала или вследствие дефектов конструкции. Дефекты устраняются путем ремонта изделия либо заменой неисправных деталей по усмотрению фирмы. Гарантийный срок эксплуатации не распространяется на повреждения, возникшие в результате износа деталей, и на повреждения и недостатки, возникшие в результате ненадлежащих эксплуатации и ухода. Фирма не несет ответственности за повреждения предметов третьих лиц, вызванных эксплуатацией изделия. Гарантия предоставляется только в том случае, если изделие в собранном и упакованном виде с кратким описанием неисправности было отправлено вместе с приложенным кассовым чеком или квитанцией (с датой продажи и печатью торгового предприятия), по адресу сервисной мастерской. **Сервисное обслуживание:** По истечении гарантийного срока или при наличии неполадок, исключающих гарантию, обратитесь в ближайшую сервисную мастерскую, чтобы узнать, возможен ли ремонт.

BG - БЪЛГАРСКИ

Принцип на действие
Вътрешната сензорна лампа е активен датчик за движение. Интегрираният високочестотен сензор изпраща високочестотни електромагнитни вълни (5,8 GHz) и прихваща тяхното ехо. При най-малкото движение в обхвата на лампата сензорът отчита промяната в ехото и светлината се включва за избраното време. Засичане през врати, стъкла или тънки стени е възможно. **Сведение:** Мощността на високочестотния сензор е < 1 mW - това е само 1/1000 част от мощността на мобилен телефон или микровълнова печка.

Указания за безопасност
■ При монтаж електрическата система трябва да е без напрежение. Първо спрете електрическия ток, след което проверете системата с уред за проверка на напрежението.
■ Монтажът на лампата изисква работа с електричество. За това трябва да се извърши от професионалист, според съответните държавни предписания и изисквания. (напр.: DE - VDE 0100, AT - ÖVE / ÖNORM E8001-1, CH - SEV 1000)
■ Използвайте само оригинални резервни части.
■ Уредът да не се разглобява. Ремонтът трябва да бъде извършван само в специализиран сервиз.
■ Светлинният източник на тази лампа е незаменяем; ако се наложи замяната му (напр. след края на живота му), цялата лампа трябва да се замени.

Сведения за монтаж 1 – 9
Важно:
Вътрешната сензорна лампа трябва да бъде монтирана стабилно.
Свързването към димер води до повреда на вътрешната сензорна лампа.
L = фаза (обикновено черен или кафяв), N = нула (обикновено син), PE = заземяване (зелен/жълт)
Внимание: при необходимост заземителният проводник да се разклони. **Внимание:** Заземяващият проводник, ако е наличен, се изолира с изолирбанд. Към системата, разбира се, може да бъде добавен прекъсвач, за включване и изключване. Важно: размяна на контактите може да доведе до повреда на уреда.
Свързване на допълнителен потребител:
Към вътрешната сензорна лампа може да бъде включен допълнителен потребител с макс. 200 W (напр. вентилатор за баня/WC или допълнителна лампа), който се управлява от електрониката.

Функция 10 – 10.3
При ръчно пускане в експлоатация посредством ключа за включване, лампата се изключва след 10 секунди, навлизайки в калибрираща фаза, след което се активира сензорния режим. Следващо задействане на ключа за включване не е необходимо.
10.1 Настройка на светлочувствителността (праг на задействане) (заводска настройка: дневна светлина 2000 лукса)
Безстепенно регулиране на прага на задействане на лампата между 2 – 2000 лукса.
Регулатор в позиция **+** = дневна светлина около 2000 лукса.
Регулатор в позиция **–** = слаба светлина около 2 лукса.
За настройка на обхвата и за функципналeн тест при дневна светлина, регулаторът трябва да бъде поставен на режим дневна светлина.
10.2 Настройка на времето за изключване (заводска настройка: 5 сек.)
Безстепенно регулиране на времето от 5 сек. - 15 мин.
Регулатор на **–** = най-кратък интервал 5 сек. / регулатор на **+** = най-дълъг интервал 15 мин.
Всяко засечено движение преди изтичане на времето връща часовника в първоначална позиция. За настройка на обхвата и за проверка на функциите се препоръчва да бъде избран най-краткия интервал.
Сведение: След всяко изключване на лампата сензорът за движение остава неактивен за около 1 секунда. Едва след това лампата може да се включи при засечено движение.
10.3 Настройка на обхвата (чувствителност) (заводска настройка: 5 м)
Безстепенно регулиране на обхвата от 1 м - 5 м
Регулатор на **–** = най-малък обхват 1 м / регулатор на **+** = най-голям обхват 5м

Проблеми при експлоатация (проблем / причина ⇨ *решение*)
Без напрежение / дефектен главен предпазител, не е включена, прекъснат кабел ⇨ *нов предпазител, шалтерът да се включи, кабелите да се проверят с уред за напрежение* / късо съединение в мрежовия кабел ⇨ *да се проверят връзките* / шалтер (ако е наличен) изключен ⇨ да се включи **Не се включва** / грешна настройка за настъпваща тъмнина ⇨ *да се настрои наново* / шалтер изключен ⇨ *да се включи* / главен предпазител дефектен ⇨ *да се постави нов главен предпазител, евентуално. да се проверят връзките* **Не се изключва** / продължаващо движение в обхвата ⇨ *да се провери обхвата* **Включва се без видимо движение** / лампата не е монтирана стабилно ⇨ *корпусът да се стабилизира* / движение е имало, но не е забелязано от наблюдателя (движение зад стена, движение на малък обект в непосредствена близост до лампата и т.н.) ⇨ *да се провери обхвата, да се намали обхвата* **Не включва въпреки движение** / бързите движения се подтискат с цел намаляване на проблемите или обхватът е настроен твърде малък ⇨ *да се провери обхвата*

Декларация за съответствие
С настоящото STEINEL Vertrieb GmbH декларира, че този тип радиосъоръжение FRS 20 LED е в съответствие с Директива 2014/53/ЕС. Цялостният текст на ЕС декларацията за съответствие може да се намери на следния интернет адрес: www.steinel.de

Отстраняване
Електроуреди, принадлежности и опаковки трябва да бъдат рециклирани, с цел опазване на околната среда.

Не изхвърляйте електроуреди с общите домашни отпадъци!

Само за страни от ЕС:
Според действащата Директива на ЕС за стари електронни и електроуреди и транспонирането ѝ в национално право, електроуреди, които повече не могат да бъдат употребявани, трябва да бъдат разделно събирани и рециклирани, с цел опазване на околната среда.

Гаранция от производителя
Този продукт на STEINEL е произведен с най-голямо старание, проверен е за функционалност и безопасност, според действащите разпоредби, след което е подложен на качествен контрол, на принципа на случайния избор. STEINEL гарантира перфектна изработка и функции. Гаранцията е с продължителност 36 месеца и започва от деня на покупката. Ние отстраняваме дефекти, причинени от грешки в производството или качеството на материала, ремонтирайки или заменяйки дефектните части, по наш избор. Гаранцията не важи за щети по износващи се части, както и за щети и дефекти, получени в резултат на неправилна употреба или поддръжка. Последващи щети на чужди предмети са изключени от гаранцията. Гаранцията е валидна само, ако неразглобеният уред бъде изпратен на съответния сервиз, добре опакован и придружен от кратко описание на дефекта, касова бележка или фактура (дата на покупка и печат на търговец). **Сервиз:** След изтичане на гаранцията или при дефекти, непокрити от гаранцията, попитайте в най-близкия заводски сервиз за възможностите за ремонт.

CN - 中文

原理
室内感应灯属于一种主动型运动检测器。集成式高频感应器可发射高频电磁波 (5.8 GHz) 并接收其反射波。即使灯感应范围内发生极小幅度的移动，感应器也能感知到反射波变化，感应灯将根据预设的时间开启。.即使在门、玻璃窗或薄墙阻隔的情况下，也能进行感应。说明高频感应器的功率小于1m/W, 仅相当于手机或微波炉发射功率的千分之一

安全性提示
■ 安装时必须确保连接的电线无电压。应首先切断电源，然后使用试电笔检查是否存在电压。
■ 安装感应灯时涉及电源电压的相关工作。因此必须由专业人员根据国内通用的安装规定和连接条件执行作业。(例如: DE - VDE 0100, AT - ÖVE / ÖNORM E8001-1, CH - SEV 1000)
■ 只能使用原装备件。
■ 不得自行拆开设备。只能由专业工厂进行维修。
■ 该灯的灯泡不可更换；如果一定要替换光源 (例如其使用寿命到期时)，则必须替换整个灯。

安装提示 1 – 9
重要（说明）：
安装感应灯时请注意，务必将其稳牢固定，防止发生振动
连接调光器会导致室内感应灯损坏。
L = 相位 (通常情况下.黑色或者棕色)，N = 零线 (通常蓝色)。PE = 地线 (常用绿色表示)
注意：需要的话地线可以连成环路 注意：如果有地线的话，需要缠绕绝缘胶带。在电源线上可以安装用于开关的电源开关。重要提示：混淆接头可能导致设备损坏。
连接额外用电器：
感应灯可连接一个通过电子部件控制开关最大200W的额外用电器 (例如：浴室/厕所风机或者附加照明灯)。

功能 10 – 10.3
如果使用灯开关手动调试灯，测量阶段时，灯在 10 秒钟后自动关闭，随后针对传感器模式激活。无需重新操作灯开关。
10.1 亮度设置 (响应阈值) (出厂设置：日光模式 2000Lux)。
2 – 2000 Lux.无级设置响应阈值。
调节器设置至 + = 日间模式约 2000 Lux。
调节器设置至 – =夜间模式约2 Lux。
白天设置感应范围时以及日间模式下的功能测试，须将调节器设置至 (日间模式)。
10.2 时间设置 (关闭延迟) (出厂设置: 5秒.)
可无级设置 5 秒至 15 分钟的亮灯时间
调节器的调至 – = 最短时间5秒/ 调节器至 + =最长时间15分钟
.如果在该时间结束前感应到任何移动，计时器均会重新启动。设置感应范围和进行功能测试时，建议设置最短时间。
说明.每次关闭灯后，新的移动感应会中断约1秒钟。该时间结束后，感应灯仅在感应到移动时亮起。
10.3 有效距离设置（灵敏度）(出厂设置: 5 m)
可无级设置 1 至 5 m 的有效距离。
调节器调至 – =最小有效距离1 m/调节器调制 + = 最大有效距离 5m

运行故障 （原因 ⇨ 解决方法）
没电压 保险丝故障障, 开关没有开启, 线路中断 ⇨ 更换新的保险丝 接通开关, 用试电笔检测线路/ 线路短路⇨ 接头检测 / 开关关闭 ⇨ 开关开启 **开关没有开启** / 亮度调节开关选择错误。⇨ 重新调节，开关关闭 ⇨ 开启 / 室内保险丝坏 ⇨ 更换新保险丝。接头检测，**关闭不全** / 感应区域内持续的移动 ⇨ 区域监控--没有可识别的移动但开启 / 灯具没有安装固定好 ⇨ 灯壳安装固定好 /有移动但是检测器无法识别 (墙后面的移动或者不在感应灯附近的微小的移动等.) ⇨ 控制范围检测 有效范围最小调节。有移动但没有开启 / 为减少干扰而禁止检测快速移动，或设置的感应范围过小 ⇨ 调整范围

一致性声明
STEINEL Vertrieb GmbH 特此声明， FRS 20 LED 的无线电设备类型符合指令 2014/53/EU。在以下网址中提供欧盟一致性声明的完整文本：www.steinel.de

废弃物处理
电子设备、附件和包装应根据环保要求寻求再次利用。

不得将电子设备投入生活垃圾！

仅针对欧盟国家：
根据适用的关于废旧电子设备和电子元件欧盟指令及其在国家法律中的实施规则，必须将无法再使用的电子设备断开，收集在一起并根据环保要求寻求再次利用。

制造商担保
该产品系施特朗精心研发制造，已根据有效规定通过了功能性及安全性审核，并进行了抽样检查。施特朗保证其产品性能和功能完好。质保期为 36 个月，自消费者购买日起计算。材料或生产错误导致的产品缺陷由我方负责排除。.通过维修或更换缺陷部件方式进行的质保服务由我方选择。耗材损失，未正确使用及保养造成的损失和损坏未包含在质保范围内。此外，外购物品的间接损坏亦不属于质保范畴。仅当将未拆卸的设备连同简要的故障说明、收款凭据或发票（购买日期和零售商盖章）包装好并寄至相关维修点时，才能享受质保。**服务**:保期已经到期或缺陷不在质保范围内的产品，可就近向服务站咨询维修事宜

STEINEL Vertrieb GmbH
Dieselstraße 80-84
33442 Herzebrock-Clarholz
Tel: +49/5245/448-188
www.steinel.de

Contact
www.steinel.de/contact